muse

M-1350 BTC
M-1350 BTCW
M-1350 DWTC

FR Manuel de l'utilisateur
GB User Manual
PT Manual do Utilizador
DE Benutzerhandbuch
ES Manual de instrucciones
IT Manuale di istruzioni
NL Handleiding

UNPACK THE UNIT

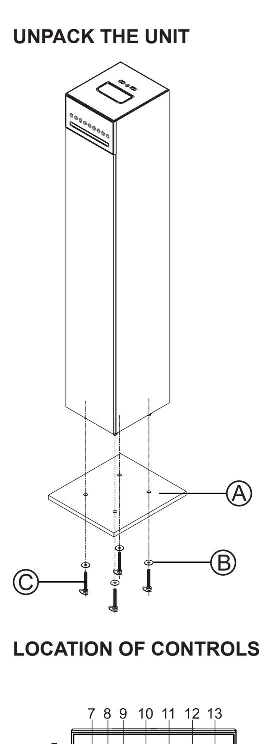

REMOTE CONTROL

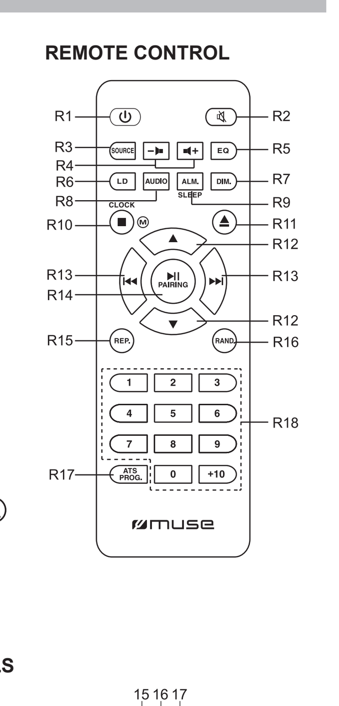

LOCATION OF CONTROLS

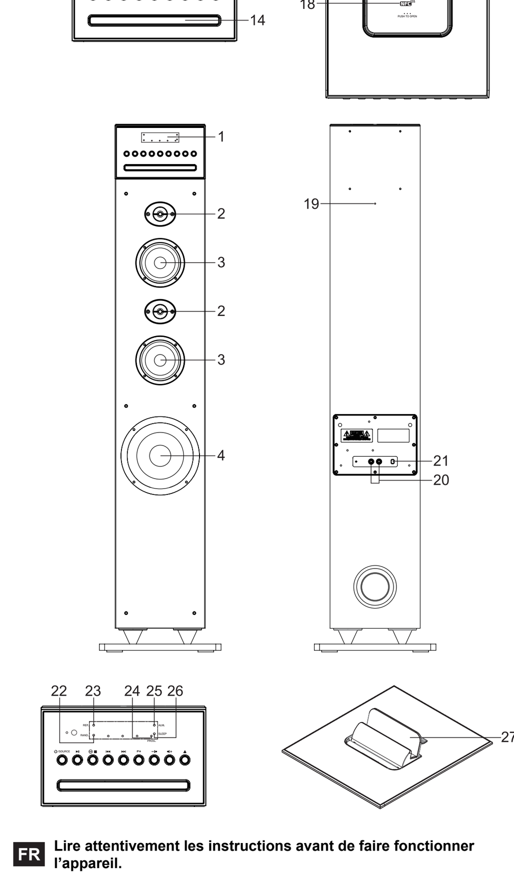

FR **Lire attentivement les instructions avant de faire fonctionner l'appareil.**

GB **Please read the instruction carefully before operating the unit.**

PT **Leia este manual com atenção antes de qualquer utilização.**

DE **Bitte lesen sie dieses handbuch vor dem gebrauch des gerätes sorgfältig durch.**

ES **Antes de utilizar este aparato, lea atentamente las siguientes instrucciones.**

IT **Leggere attentamente questo manuale prima di utilizzare l'apparecchio.**

NL **Lees deze handleiding aandachtig voor u het toestel gebruikt.**

FR ENCEINTE BLUETOOTH AVEC RADIO FM, CD ET PORT USB

CONTENU DE LA BOÎTE
Lorsque vous déballez votre nouvelle tour, assurez-vous d'avoir enlevé tous les accessoires et les papiers d'informations:
- Tour d'enceinte
- Télécommande
- Câble auxiliaire
- Accessoires d'installation
Ⓐ. Base en bois
Ⓑ. Rondelle x 4
Ⓒ. Vis d'assemblage x 4

Dès lors que vous souhaitez utiliser votre enceinte Bluetooth, assemblez la base en bois sur le corps principal avec les vis et les rondelles fournies d'abord.

EMPLACEMENT ET DESCRIPTION DES COMMANDES
1. Affichage LED
2. Tweeters
3. Haut-parleurs
4. Caisson de grave
5. Indicateur Bluetooth
6. Capteur pour télécommande
7. ⏻ / **SOURCE**: Veille / Marche / Pour sélection le mode de fonctionnement: Bluetooth, CD, FM, USB, AUX-1 ou AUX-2.
8. ⏯ : Lecture/Pause
9. Ⓜ ■ : Mise en mémoire / Stop la lecture
10. ⏮ , ⏭ : Saut / recherche rapide/ Syntonisation
11. **P+** : Présélection+
12. −◀ / ◀+ : Réglage du volume
13. ⏏ : Ouverture / Fermeture du tiroir de disque
14. Compartiment CD
15. Port USB pour le chargement
16. Entrée auxiliaire (3,5MM)
17. Port USB pour la lecture MP3
18. NFC marquage NFC
19. Antenne filaire FM
20. Prises RCA **AUDIO IN L/R**
21. Cordon d'alimentation secteur
22. Indicateur aléatoire
23. Indicateur de répétition
24. Indicateur de programme
25. Indicateur d'alarme
26. Indicateur de veille
27. Support pour tablette ou smartphone

STATION POUR TABLETTE OU SMARTPHONE
1. Appuyez pour soulever le support.
2. Placez votre tablette ou votre smartphone sur le support.

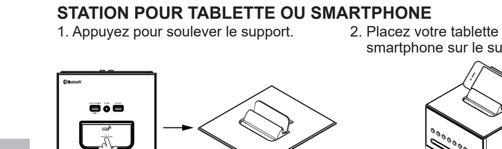

TÉLÉCOMMANDE
R1. ⏻ : Veille / Marche
R2. 🔇 : Activation / désactivation du son
R3. **SOURCE** : Pour sélectionner le mode de fonctionnement: BLUETOOTH, CD, FM, USB, AUX-1 ou AUX-2.
R4. −◀ / ◀+ : Réglage du volume
R5. Touche **EQ** : Sélection des effets sonores de votre choix: FLAT/ CLASSIC/ ROCK / JAZZ / POP
R6. Touche **LD**: Renforcement des basses, Marche /Arrêt
R7. Touche **DIMMER**: Réglage de l'intensité lumineuse de l'affichage
R8. Touche **AUDIO**: Réglage des graves / des aigües
R9. Touche **ALARM / SLEEP**: Réglage de l'heure de l'alarme, choix de la durée de lecture
R10. **CLOCK / ■ / Ⓜ** : réglage de l'heure de l'horloge; Arrêt de la lecture; présélection de stations de radio
R11. ⏏ : Ouverture / Fermeture du tiroir de disque
R12. ▲ / ▼ : Présélection haut / bas; Répertoire
R13. ⏮ , ⏭ : Saut / recherche rapide/ Syntonisation
R14. ⏯ / **PAIRING**: Lecture/Pause; Fonction de couplage Bluetooth
R15. Touche **REPEAT**: Répétition de la lecture
R16. Touche **RANDOM**: Activer / désactiver la fonction de lecture aléatoire
R17. **ATS / PROGRAM**: Balayage et mise en mémoire automatique des stations; Programmation de séquence de lecture
R18. **0-9**, **+10** : Pavé numérique

MISE EN PLACE DES PILES
Insérez 2 piles AAA/UM4 dans la télécommande avant toute utilisation. Veillez à respecter les indications de polarité (+/-) inscrites dans le compartiment pour piles.

Avant de jeter les piles, consultez votre revendeur car celui-ci peut les reprendre pour les recycler.

REMARQUES:
- Ne chargez jamais des piles non rechargeables. Ne chauffez pas les piles et ne les démontez pas.
- En cas de non-utilisation prolongée de la télécommande, retirez les piles afin d'éviter tout dommage provoqué par une corrosion due à un écoulement de celles-ci.
- Veillez au respect de l'environnement lorsque vous vous débarrassez des piles usagées.
- Ne jetez pas les piles dans le feu !
- N'exposez pas les piles à une chaleur excessive, comme les rayons du soleil, le feu ou d'autres sources de chaleur similaires.

ATTENTION:
Risque d'explosion si les piles n'ont pas été insérées correctement. Remplacez-les uniquement par des piles identiques ou de type équivalent.

ALIMENTATION
Cet appareil fonctionne sur courant alternatif 100-240V AC ~ 50/60Hz.
Branchez le cordon d'alimentation secteur à une prise de courant standard.
REMARQUE:
Dans un souci d'économie d'énergie, à la fin de la lecture ou bien encore si le volume d'écoute est réglé à un niveau très bas et qu'aucune opération n'est effectuée sur l'appareil pendant une période de 2 heures celui-ci se mettra automatiquement en mode veille.

RÉGLAGE DE L'HEURE
1. En mode veille, appuyez sur **CLOCK** une fois pour entrer dans le mode de réglage de l'heure et le chiffre des heures clignote.
2. Appuyez sur ⏮ / ⏭ sur l'unité, ou sur ▲ / ▼ de la télécommande pour régler l'heure. Appuyez sur **CLOCK** pour confirmer et le chiffre des minutes se met à clignoter.
3. Appuyez sur ⏮ / ⏭ sur l'unité, ou sur ▲ / ▼ sur la télécommande pour régler les minutes. Appuyez sur **CLOCK** pour confirmer.

COMMANDES AUDIO
LOUDNESS
Appuyez sur la touche **LD** sur la télécommande pour activer / désactiver la fonction. Renforcement des basses.
Loudness activé: l'écran affiche « LdoN »
Loudness désactivé: l'écran affiche « LdoF »

GRAVES / AIGUES
Appuyez sur la touche **AUDIO** sur la télécommande pour choisir la fonction graves ou aigues, l'icône correspondante apparaitra sur l'écran, puis appuyez sur −◀ or ◀+ pour régler le niveau des graves ou des aigues. Relâchez la touche pour confirmer le réglage.

ÉGALISEUR
Appuyez de manière répétée sur la touche **EQ** de la télécommande pour sélectionner un mode égaliseur: « FLAT », « CLASSIC » (classique), « ROCK », « POP » ou « JAZZ ». La sélection s'affichera sur l'écran pendant quelques secondes.

MISE EN MARCHE ET ARRET DE L'APPAREIL
1. Appuyez sur la touche ⏻ pour mettre l'appareil en marche.
2. Appuyez longement sur la touche ⏻ de l'appareil ou appuyez brièvement sur la touche ⏻ de la télécommande pour éteindre l'unité.

CHOIX DE LA FONCTION
Lorsque l'unité est allumée, appuyez sur la touche **SOURCE** à plusieurs reprises pour choisir la fonction de votre choix: Bluetooth, CD, FM, USB, AUX-1 ou AUX-2.

FONCTION BLUETOOTH
Le mot *Bluetooth*® ainsi que les marques et logo sont des marques commerciales déposées détenues par Bluetooth SIG, Inc. et l'utilisation de ces marques par New One S.A.S se fait dans le cadre d'une autorisation. Les autres marques et noms commerciaux sont les propriétés deleurs titulaires respectifs.

Coupler un appareil Bluetooth
1. Lorsque l'unité est allumée, appuyez sur le bouton **SOURCE** pour sélectionner le mode BLUETOOTH. L'écran affichera " bt " pendant quelques secondes et passera à l'heure de l'horloge. L'indicateur Bluetooth commencera à clignoter rapidement.
2. Sur l'appareil Bluetooth, activez le Bluetooth et sélectionnez « M-1350 BTC » dans la liste des appareils. (consultez le manuel d'instruction de l'appareil pour les détails de connexion). Si l'appareil Bluetooth vous demande un mot de passe, utilisez '0000'. Certains appareils Bluetooth vous demanderont d'accepter la connexion. Vous entendrez une voix vous indiquant que le couplage a réussi.

Astuce: Si vous souhaitez connecter votre enceinte Bluetooth à un autre appareil Bluetooth, vous devez déconnecter l'appareil actuellement connecté avant de pouvoir suivre les étapes ci-dessus pour établir une nouvelle connexion.
Si le couplage échoue, procédez ainsi:
Tenez la touche **PAIRING** appuyée jusqu'à ce que l'indicateur Bluetooth clignote rapidement pour passer en mode de couplage. Sur l'appareil Bluetooth, activer le Bluetooth et sélectionnez 'M-1350 BTC' dans la liste des appareils (voir l'étape 2 plus haut).

- Sur certains appareils, comme les ordinateurs, une fois couplé, vous devrez sélectionner l'unité dans le menu Bluetooth et choisir « utiliser comme un dispositif audio (Stéréo) » ou une phrase similaire.
- Le couplage reste intact lorsque l'unité et/ou l'appareil Bluetooth sont amenées hors de la portée de liaison. Une connexion active sera rétablie lorsque votre appareil Bluetooth reviendra dans la portée.
- Lorsque vous rallumez l'unité, elle essayera automatiquement de se reconnecter avec le dernier appareil Bluetooth connecté.

Utiliser un appareil Bluetooth
1. Avec une unité couplée, (voir la section précédente), faites fonctionner votre appareil Bluetooth et il diffusera du son par le biais de l'enceinte M-1350 BTC.
2. Appuyez sur la touche ⏯ pour mettre la lecture en pause. Touchez à nouveau pour reprendre la lecture.
3. Sélectionnez la piste de votre choix avec ⏮ / ⏭ .
4. Réglez le volume à l'aide des touches de volume −◀ / ◀+ . Vous pouvez également régler le volume sur l'appareil avec lequel vous êtes couplé.

Remarque: l'indicateur Bluetooth clignotera lentement pendant la lecture.

Utiliser un appareil NFC
NFC (Near Field Communication) est une technologie qui permet la communication sans fil de courte portée entre des appareils compatibles NFC, comme les téléphones portables.
1. Lorsque l'unité est allumée, appuyez sur le bouton **SOURCE** pour sélectionner le mode BLUETOOTH. L'écran affichera " bt " quelques secondes et passera à l'heure de l'horloge. L'indicateur Bluetooth commencera à clignoter rapidement.
2. Activez le NFC et le Bluetooth sur vos appareils Bluetooth (consulter le manuel d'utilisation de votre appareil pour plus de détails), appuyez sur le périphérique NFC sur la balise **NFC** NFC sur l'appareil jusqu'à ce que vous entendiez une voix de notification. L'appareil NFC est connecté à cette unité via Bluetooth.
3. Choisissez et lisez un fichier audio ou musical sur votre appareil NFC.
4. Pour interrompre la connexion, touchez l'appareil NFC sur le marquage **NFC** NFC de cette unité à nouveau.

Remarque: La portée opérationnelle entre l'unité principale et un appareil NFC est environ de 10 mètres.

Par la présente, NEW ONE S.A.S déclare que l'appareil "MUSE M-1350 BTC/ M-1350 DWTC/ M-1350 BTCW" est conforme aux exigences essentielles et autres dispositions pertinentes de la directive 2014/53/EU. La déclaration de conformité peut être consultée sur le site www.muse-europe.com

ÉCOUTE DES DISQUES
1. Lorsque l'unité est allumée, appuyez sur le bouton **SOURCE** pour sélectionner le mode CD. L'écran affichera « Cd » pendant quelques secondes. Appuyez sur ⏏ pour ouvrir le tiroir de disque, insérez un disque avec l'étiquette orientée vers le haut (remarque: siaucun disque n'est inséré, l'écran affichera « no.d »).
2. Après quelques secondes, le nombre total de pistes apparaitra sur l'écran pendant quelques secondes et la lecture commencera automatiquement.

RADIO
Écoute de la radio
1. Lorsque l'unité est allumée, appuyez sur le bouton **SOURCE** pour sélectionner le mode FM. L'écran affichera « FM » pendant quelques secondes et retournera à la fréquence en cours et à l'heure de l'horloge.

Recherche manuelle
1. Choisissez votre station souhaitée avec ⏮ ou ⏭ .
2. Réglez le volume par −◀ ou ◀+ au niveau désiré.

Recherche automatique
Appuyez et maintenez pendant quelques secondes ⏮ ou ⏭ pour lancer la recherche. La recherche automatique localise les stations les plus puissantes. Une station avec un signal faible peut être réglée manuellement en appuyant plusieurs fois sur ⏮ ou ⏭ .

REMARQUE:
Pour améliorer la réception radio, déployez l'antenne FM.

Stations préréglées
Cet appareil peut mémoriser 30 stations FM.

Mémorisation manuelle:
1. Sélectionnez une station radio manuellement ou en recherche automatique.
2. Appuyez sur Ⓜ . " P 01 " apparait sur l'écran.
3. Appuyez sur **P+** sur l'unité ou sur ▲ / ▼ de la télécommande pour choisir une chaine de présélection.
4. Appuyez sur Ⓜ pour mémoriser.
5. Répétez les étapes 1-4 pour mémoriser d'autres stations.

Mémorisation automatique:
Appuyez sur **ATS** de la télécommande et l'unité enregistrera automatiquement les 30 premières stations FM. Lorsque vous mémorisez sur une station déjà préréglée, celle-ci sera effacée et remplacée par la nouvelle station mise en mémoire.

Écoute des stations préréglées
1. Appuyez sur **P+** sur l'unité ou sur ▲ / ▼ de la télécommande pour choisir votre station en présélection.
2. Réglez le volume par −◀ ou ◀+ au niveau désiré.

LECTURE USB
1. Connectez un appareil USB sur le port **USB MP3** de l'unité.
2. Appuyez sur le bouton **SOURCE** pour sélectionner le mode USB. L'écran affichera « USb » pendant quelques secondes et la lecture commencera automatiquement.
3. Sélectionnez la piste de votre choix avec ⏮ / ⏭ .

Remarques:
- Le nombre total de fichiers MP3 sur l'appareil USB ne doit pas dépasser 999.
- L'appareil USB ne peut pas contenir plus de 99 répertoires.
- La durée de lecture prend quelques secondes ou plus en fonction de la quantité de fichiers MP3 et de dossiers USB sur l'appareil.
- N'insérez rien d'autre qu'un périphérique USB dans le port prévu à cet effet. Vous risqueriez d'abîmer l'appareil.
- Le port USB ne doit pas être directement connecté à un ordinateur: cela pourrait endommager l'appareil.
- Il existe sur le marché de nombreux modèles de clefs USB et de lecteurs MP3. Nous ne pouvons garantir une compatibilité avec tous les formats. Merci d'utiliser un autre périphérique USB si le vôtre ne fonctionne pas.

MODES DE LECTURE (CD/USB)
Répétition de la lecture
Appuyez de manière répétée sur la touche **REP** de la télécommande pour sélectionner un mode de répétition. L'indicateur de répétition s'allumera
- Répétition de la piste, l'écran affiche « rP-1 ».
- Répétition du répertoire, l'écran affiche « rP-F » (MP3 seulement)
- Répétition du disque, l'écran affiche « rP-A ».
Pour annuler la lecture répétée, appuyez sur la touche **REP** à plusieurs reprises jusqu'à ce que l'écran affiche « rP-0 » et l'indicateur de répétition disparaisse.

Lecture aléatoire
Appuyez sur la touche **RAND** sur la télécommande. L'indicateur aléatoire s'allume. Toutes les pistes seront jouées dans un ordre aléatoire. Appuyez sur la touche **RAND** de nouveau pour annuler cette fonction. L'indicateur Aléatoire s'éteint.

Lecture Programmée
1. En mode arrêté, appuyez sur la touche **PROG** sur la télécommande. L'écran affichera « P-01 » pendant quelques secondes et passera à « 01 ». L'indicateur de programme s'allumera.
2. Choisissez la piste de votre choix avec ⏮ / ⏭ , puis appuyez sur la touche **PROG** pour confirmer.
3. Répétez les étapes ci-dessus pour programmer jusqu'à 32 pistes pour les CD et 99 pistes pour les MP3.
4. Appuyez sur ⏯ pour lancer la lecture programmée.
5. Appuyez sur la touche ■ sur la télécommande une fois pour arrêter la lecture programmée. Appuyez sur ■ deux fois pour annuler la fonction.

Selectionner un repertoire (MP3 seulement)
- Appuyez sur la touche ▲ de la télécommande pour lire la première piste du répertoire suivant (du disque ou clé USB).
- Appuyez sur la touche ▼ de la télécommande pour lire la première piste du répertoire précédent (du disque ou clé USB).

A l'aide des touches +10, 0-9
Utilisez les touches numériques pour saisir le numéro de piste, et la lecture commencera automatiquement à partir de la piste sélectionnée.
Si vous voulez saisir un numéro de piste supérieur à 9, utilisez les touches **+10**, puis **0-9**.
Exemple 1: pour sélectionner la 10e piste, appuyez d'abord une fois sur la touche **1**, appuyez alors sur les boutons **0**
Exemple 2: pour sélectionner la 14e piste, appuyez d'abord une fois sur la touche **4**, appuyez alors sur les boutons **+10 (4+10=14)**
Exemple 3: pour sélectionner la 25e piste, appuyez d'abord une fois sur la touche **5**, puis appuyez deux fois sur **+10**. (**5+10+10=25**)

CONNEXION D'UNE SOURCE AUXILIAIRE
Sur des prises entrée audio RCA
1. Connectez votre appareil auxiliaire (ex: lecteur DVD) sur les prises **AUDIO IN L/R** à l'arrière de l'unité avec un câble audio RCA (câble non fourni).
2. Appuyez sur le bouton **SOURCE** pour sélectionner le mode AUX 1. L'écran affichera " AU-1 " pendant quelques secondes et retournera à l'heure de l'horloge.
3. Commencez la lecture de votre source auxiliaire.
4. Réglez le volume au niveau souhaité.
5. Pour arrêter la lecture, déconnectez votre source auxiliaire des prises **AUDIO IN L/R**.

Sur une prise d'entrée auxiliaire 3.5mm AUX IN
1. Connectez votre appareil auxiliaire (ex: lecteur MP3) sur la prise **AUX IN** en haut de l'unité (câble fourni).
2. Appuyez sur le bouton **SOURCE** pour sélectionner le mode AUX 2. L'écran affichera " AU-2 " pendant quelques secondes et retournera à l'heure de l'horloge.
3. Commencez la lecture de votre source auxiliaire.
4. Réglez le volume au niveau souhaité.
5. Pour arrêter la lecture, débranchez votre source auxiliaire de la prise **AUX IN**.

REGLER L'ALARME ET LE MODE D'ALARME
Régler l'alarme
En mode veille, appuyez sur **ALM** une fois pour entrer en mode de réglage d'alarme. L'écran affichera « AL oF ».
1. Appuyez sur ⏮ / ⏭ sur l'unité ou sur ▲ / ▼ sur la télécommande pour entrer en mode de réglage de l'alarme. Appuyez sur **ALM.** pour confirmer. « AL oN » apparait sur l'écran et le chiffre des heures clignote.
2. Appuyez sur ⏮ / ⏭ sur l'unité ou sur ▲ / ▼ sur la télécommande pour régler la valeur des heures. Appuyez sur **ALM** pour confirmer et le chiffre des minutes clignote.
3. Appuyez sur ⏮ / ⏭ sur l'unité ou sur ▲ / ▼ sur la télécommande pour régler la valeur des minutes et appuyez sur **ALM.** de nouveau. L'indicateur d'alarme reste allumé.

Remarque: l'indicateur d'alarme clignotera lorsque le moment de l'alarme a été atteint.

REMARQUES:
- L'alarme vous réveillera sur le mode précédent (Bluetooth, CD, FM, USB, AUX1 ou AUX 2) lorsque le délai de l'alarme est écoulé. Choisissez le mode de réveil de votre choix avant d'éteindre l'unité.
- S'il n y a pas d'entrée de son de la part de la source de réveil de votre choix, lorsque l'alarme se déclenche, elle passera en mode FM automatiquement après environ une minute.
- Si la source de réveil est le mode FM, choisissez la station de radio de votre choix avant d'éteindre l'unité.

Arrêter l'alarme
- Arrêt d'alarme
Appuyez sur ⏻ . L'alarme sonnera de nouveau le jour suivant à la même heure. L'indicateur d'alarme reste allumé.

- Annulation d'alarme
1. En mode veille, appuyez sur **ALM** pour entrer en mode de réglage d'alarme.
2. Appuyez sur ⏮ / ⏭ sur l'unité ou ▲ / ▼ sur la télécommande pour choisir « AL oF » et appuyez sur **ALM** de nouveau pour annuler complètement l'alarme. L'indicateur d'alarme s'éteint.

FONCTION SOMMEIL
Cette fonction vous permet de régler une durée avant l'arrêt automatique de l'appareil.
Vous pouvez choisir une durée (en minutes) avant l'arrêt automatique del'appareil.
1. Appuyez sur la touche **SLEEP** (fonction sommeil) autant de fois que nécessaire pour sélectionner la durée souhaitée: 90-60-45-30-15-10 ou 5 minutes d'écoute. L'indicateur de Sommeil s'allume.
2. Pour annuler la fonction sommeil, appuyez à plusieurs reprise sur la touche **SLEEP** jusqu'à ce que « 00 » s'affiche. L'indicateur SLEEP s'éteint.

Remarques:
1. Cette fonction ne peut être réglée que lorsque l'appareil est en marche.
2. Appuyez sur le bouton **SLEEP** pour lire le temps restant.

REGLAGE D'INTENSITE LUMINEUSE DE L'ECRAN
Appuyez sur la touche **DIM** sur la télécommande pour choisir la luminosité de l'écran: forte, faible ou éteinte.

CHARGEMENT USB
Cette unité est équipée d'un port de chargement USB intégré (puissance: 5V ⎓ 1A) pour recharger votre appareil mobile (ex: Smartphone, tablette, etc.).
Branchez simplement le câble de chargement USB (non fourni) dans le port de cargement USB et connectez-le sur votre appareil mobile.

MAINTENANCE
Nettoyage
ATTENTION: Déconnectez cet appareil de toute source d'alimentation avant de le nettoyer.
- Utilisez un chiffon doux, propre et sec. Dépoussiérez régulièrement les orifices de ventilation à l'arrière ou sur les côtés de l'appareil.
- L'utilisation de solvants ou de produits abrasifs ou à base d'alcool peut endommager l'appareil.
- Si un objet ou un liquide entre dans l'appareil, débranchez immédiatement ce dernier et faites-le contrôler par un ingénieur agréé.

Remarques sur les disques
* N'utilisez pas de disques de forme irrégulière (exemple : en forme de cœur, octogonaux). L'appareil pourrait présenter des dysfonctionnements.
* Ne placez pas plusieurs disques dans le compartiment.
* N'essayez pas d'ouvrir le compartiment du disque pendant la lecture.
* Ne touchez pas la lentille. Vous pourriez provoquer un dysfonctionnement.
* Si le disque est rayé, sale ou maculé de traces de doigts, l'appareil peut ne pas fonctionner. Avant la lecture, essuyez le disque avec un chiffon. Procédez du centre vers l'extérieur. Ne rangez pas les disques dans des endroits présentant des températures élevées ou une humidité importante. Ils pourraient se déformer. Après la lecture, replacez vos disques dans leur boîtier.

Remarque importante
Retirez le disque du compartiment si l'appareil doit être transporté.

FICHE TECHNIQUE
GÉNÉRALITÉS
Alimentation: CA 100-240V ~ 50/60Hz
Consommation: 60W

BLUETOOTH
Version Bluetooth: V4,1
Bluetooth: 2.402-2.48GHz
Puissance de sortie des RF (fréquences radios): -3.208 dBm
Distance de fonctionnement: Jusqu'à 10 mètres mesurés en espace ouvert (les murs et les structures peuvent affecter la portée de l'appareil)

RADIO
FM 87.5-108MHz

Les caractéristiques et les spécifications sont sujettes à modification sans préavis.

RÉSOLUTION DES PROBLÈMES
En cas de problème avec cette unité, vérifiez ce qui suit avant de demander une réparation:

Pas de courant
• Assurez-vous que l'unité est connectée sur une alimentation secteur.

Pas de son - général
• Le volume de l'appareil externe est réglé au minimum, augmentez le volume.
• Le volume du M-1350 BTC est réglé au minimum, augmentez le volume.

L'appareil Bluetooth ne peut pas se coupler ou se connecter à l'unité.
• Vous n'avez pas activé la fonction Bluetooth de votre appareil. Consultez le manuel d'utilisation de votre appareil pour activer la fonction Bluetooth.
• L'unité n'est pas en mode couplage. Tenez la touche ⏯ appuyée jusqu'à ce que l'indicateur Bluetooth clignote rapidement.
• L'unité est déjà connectée à un autre appareil Bluetooth; déconnectez cet appareil et réessayez.

PLUS D'INFORMATION
CAUTION
RISK OF ELECTRIC SHOCK
DO NOT OPEN

ATTENTION: Pour réduire le risque de choc électrique, ne pas ouvrir l'appareil, il n'y a aucune partie à l'intérieur destinée à l'utilisateur. Confiez toutes les réparations à un personnel qualifié.

L'éclair avec le symbole de la flèche dans le triangle est un signe d'alerte avertissant l'utilisateur de "tension dangereuse" à l'intérieur de l'unité.

Le point d'exclamation dans le triangle est un signe d'alerte avertissant l'utilisateur d'instructions importantes accompagnant le produit.

La plaque de précaution est située à l'arrière de l'appareil.

AVERTISSEMENT: POUR PRÉVENIR TOUT RISQUE D'INCENDIE OU DE CHOC ÉLECTRIQUE, N'EXPOSEZ PAS CET APPAREIL À LA PLUIE OU À L'HUMIDITÉ.

ATTENTION: Radiations laser invisibles lorsque les dispositifs de sécurité sont ouverts ou défectueux.
Ce lecteur de disque compact est classifié comme un produit laser de CATEGORIE 1, la marque PRODUIT LASER DE CATEGORIE 1 est située se trouve à l'arrière de cet appareil.

CLASS 1 LASER PRODUCT
PRODUCTO LÁSER CLASE 1
PRODUIT LASER DE CLASSE 1
LASER-PRODUKT DER KLASSE 1

IMPORTANT
- Utilisez cet appareil sous un climat tempéré.
- La plaque signalétique se trouve à l'arrière de cet appareil.
- Veiller à avoir une distance minimale de 5 cm autour de l'appareil pour une aération suffisante et que la ventilation ne soit pas gênée en recouvrant les orifices d'aération de l'appareil avec des objets tels que journaux, nappes, rideaux…..
- Ne placez pas de sources de flammes nues, telles que des bougies allumées sur l'appareil.
- Ne pas exposer l'appareil à des gouttes d'eau ou éclaboussures.
- Ne placez pas d'objets remplis de liquides, tels que verre, vase ou objets similaires sur l'appareil.
- Ne pas jeter les piles dans le feu! Respectez l'environnement lors de la disposition des piles usagées.
- Les piles ne doivent pas être exposées à une chaleur excessive comme le soleil, le feu ou autre source de chaleur similaire.
- La fiche du cordon d'alimentation est utilisée comme dispositif de débranchement et doit rester facilement accessible. Pour être totalement déconnecté, cette fiche doit être débranchée du réseau complètement. La prise de courant ne doit pas être obstruée et doit être facilement accessible lors de son utilisation .
- Sous l'influence du phénomène transitoire rapide et/ou phénomène électrostatique électrique, le produit pourrait présenter des dysfonctionnements et l'utilisateur devra faire une réinitialisation de l'appareil.

Si à l'avenir, vous deviez vous débarrasser de ce produit, sachez que les produits électriques usagés ne doivent pas être jetés avec les ordures ménagères. Des installations destinées au recyclage existent. Vérifiez auprès de votre municipalité ou demandez à votre revendeur des conseils. (Directive Déchets d'Equipements Electriques et Electroniques)

Nos emballages peuvent faire l'objet d'une consigne de tri, pour en savoir plus: www.quefairedemesdechets.fr

NEW ONE S.A.S
10, Rue de la Mission, 25480 Ecole Valentin, France

CE

GB BLUETOOTH SPEAKER WITH FM RADIO, CD AND USB PORT

UNPACK THE UNIT
When you unpack your new tower, make sure that you have removed all the accessories and information papers:
- Tower speaker
- Remote control
- Aux in cable
- Installation accessories
Ⓐ. Wooden base
Ⓑ. Washer x 4
Ⓒ. Assembly screw x 4

If you want to use your Bluetooth speaker, assembled the wooden base to the main body by the supplied screws and washers first.

LOCATION OF CONTROLS
1. LED display
2. Tweeters
3. Main speakers
4. Subwoofer
5. Bluetooth indicator
6. Remote sensor
7. ⏻ / **SOURCE**: To turn unit on/off; To select function mode: Bluetooth, CD, FM, USB, AUX-1or AUX-2.
8. ⏯ : PLAY/PAUSE
9. Ⓜ ■ : Memorization / Stop playback
10. ⏮ , ⏭ : Skip/search /Tuning
11. **P+** : Radio preset up
12. −◀ / ◀+ : To adjust volume
13. ⏏ : To open / close the disc tray
14. CD compartment
15. USB port for charging
16. AUX IN jack (3.5mm)
17. USB port for MP3 playback
18. NFC NFC Tag
19. FM wire antenna
20. **AUDIO IN L/R** RCA jacks
21. AC Power Cord
22. Random indicator
23. Repeat indicator
24. Program indicator
25. Alarm indicator
26. Sleep indicator
27. Cradle for tablet or Smartphone

CRADLE FOR TABLET OR SMARTPHONE
1. Push to lift up the cradle cover.
2. Place your tablet or smartphone on the cradle.

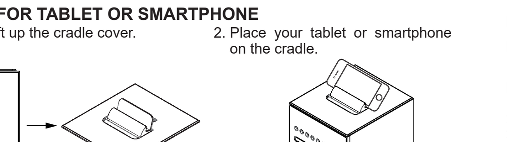

REMOTE CONTROL
R1. ⏻ To turn unit on/off
R2. 🔇 : To mute or restore sound
R3. **SOURCE**: To select BLUETOOTH, CD, FM, USB, AUX-1or AUX-2 mode.
R4. −◀ / ◀+ : To adjust volume
R5. **EQ** button: To select desired sound effects: FLAT /CLASSIC /ROCK / JAZZ / POP
R6. **LD** button: Loudness On/Off
R7. **DIMMER** button: To adjust display brightness
R8. **AUDIO** button: To adjust Bass/ Treble
R9. **ALARM / SLEEP** button: To set alarm time; To select sleep time.
R10. **CLOCK / ■ / Ⓜ** : To set clock time; Stop playback; To preset radio station
R11. ⏏ To open / close the disc tray
R12. ▲ / ▼ : Preset up/ down; Folder up / down
R13. ⏮ , ⏭ : Skip/search /Tuning
R14. ⏯ / **PAIRING**: PLAY/PAUSE; Bluetooth pairing function
R15. **REPEAT** button: To repeat playback
R16. **RANDOM** button : To turn on/off random play function
R17. **ATS / PROGRAM**: Auto scan and preset radio stations; To program playback sequences
R18. **0-9**, **+10** buttons

INSTALLING BATTERY
Insert 2 "AAA/ UM4" batteries to the remote control prior to use. Make sure to match their polarities (+/-) to the markings inside the compartment.

Before throwing any batteries away, consult your distributor who may be able to take them back for specific recycling.

NOTES:
- Never recharge the batteries, apply heat to them or take them apart.
- If the remote control is not going to be used for a long time, remove the battery to avoid damage caused by battery leakage corrosion.
- Attention should be drawn to the environmental aspects of battery disposal.
- Do not throw batteries in fire!
- Battery shall not be exposed to excessive heat such as sunshine, fire or the like.

CAUTION: Danger of explosion if battery is incorrectly replaced. Replace only with the same or equivalent type.

POWER SUPPLY
This set operates on AC 100-240V ~ 50/60Hz.
Connect the power cord to a convenient AC wall outlet.
Note: In a concern of saving energy, when playback has reached to the end or listening volume is set at a very low level and no control is operated on the device for a period of 2 hours, the unit will automatically switch to Standby mode.

SETTING TIME
1. In standby mode, press **CLOCK** once to enter time setting mode and the hour digits flash.
2. Press ⏮ / ⏭ on unit or ▲ / ▼ on remote control to set the hour value. Press **CLOCK** to confirm and minute digits flash.
3. Press ⏮ / ⏭ on unit or ▲ / ▼ on remote control to set the minute value and press **CLOCK** again to confirm.

AUDIO CONTROLS
LOUDNESS
Press **LD** button on remote control to turn on / off loudness.
Loudness on: the display shows " LdoN "
Loudness off: the display shows " LdoF "

BASS/TREBLE
Press **AUDIO** button on remote control to select Bass or Treble function, the corresponding icon will appear on display, then press −◀ or ◀+ to set bass or treble level. Release the button to confirm the setting.

EQ
Press **EQ** button on remote control to toggle among the different sound effects (FLAT/ CLASSIC /ROCK / JAZZ / POP). The selection will show on display for few seconds.

TURNING UNIT ON/OFF
1. Press ⏻ button to turn on the unit.
2. Long press ⏻ button on unit or short press ⏻ button on remote control to turn off the unit.

SELECTING FUNCTION
When the unit is ON, press **SOURCE** button repeatedly to select the desired function in cycle: Bluetooth, CD, FM, USB, AUX-1 or AUX-2.

BLUETOOTH FUNCTION
The *Bluetooth*® word mark and logos are registered trademarks owned by Bluetooth SIG, Inc. and any use of such marks by New One S.A.S is under license. Other trademarks and trade names are those of their respective owners.

Pairing a Bluetooth Device
1. When the unit is ON, Press **SOURCE** button repeatedly to select Bluetooth mode. The display will show " bt " for a few seconds and change to clock time. The Bluetooth indicator will start to blink rapidly.
2. On the Bluetooth device, enable Bluetooth and select "M-1350 BTC" from the Device List. (Refer to the user manual of the device to be connected for detailed operations.) If the Bluetooth device prompts for a pass code, use "0000". Some Bluetooth devices will ask you to accept the connection. You will hear an indication voice when pairing is successful.

Tip: If you want to connect your Bluetooth speaker to another Bluetooth audio device, you need to disconnect current device first and follow the steps above to make a new connection.
If the pairing fails, perform the following:
Press and hold the **PAIRING** button until the Bluetooth indicator blinks quickly to enter the Pairing mode. On the Bluetooth device, enable Bluetooth and select "M-1350 BTC" from the Device List (see step 2 above).

- On some devices such as computers, once paired you must select the unit from the Bluetooth menu and choose "Use as Audio Device (stereo)" or similar.
- Pairing remains intact when the unit and/or your Bluetooth device is taken out of communication range. An active connection will be re-established when your Bluetooth device returns within range.
- When the unit is turned on again, it will automatically try to reconnect with the most recently paired Bluetooth device.

Using a Bluetooth Device
1. With a unit paired (see previous section), operate your Bluetooth device and its sound will be heard through the M-1350 BTC's speakers.
2. Press the ⏯ button to pause playback. Press again to resume playback.
3. Select desired track with ⏮ / ⏭ .
4. Adjust the volume using the −◀ / ◀+ Volume buttons. You can also adjust the volume on the device to which you are paired.

Note: The Bluetooth indicator will blink slowly during playback.

Using a NFC Device
NFC (Near Field Communication) is a technology that enables short-range wireless communication between NFC-enabled devices, such as mobile phones.
1. When the unit is ON, Press **SOURCE** button repeatedly to select Bluetooth mode. The display will show " bt " for a few seconds and change to clock time. The Bluetooth indicator will start to blink rapidly.
2. Enable NFC and Bluetooth on your Bluetooth device (see the user manual of your device for details), tap the NFC device on the **NFC** tag NFC on unit until you hear an indication voice. The NFC device is connected to this unit via Bluetooth.
3. Select and play audio files or music on your NFC device.
4. To break the connection, tap the NFC device with the **NFC** tag NFC on this unit again.

Note: The operational range between the main unit and a NFC device is approximately 10 meters.

Hereby, NEW ONE S.A.S, declares that this MUSE M-1350 BTC/M-1350 DWTC/ M-1350 BTCW is in compliance with the essential requirements and other relevant provisions of Directive 2014/53/EU. The declaration of conformity may be consulted at www.muse-europe.com

LISTENING TO DISC
1. When the unit is ON, Press **SOURCE** button repeatedly to select CD mode. The display will show " Cd " for a few seconds. Press ⏏ to open the disc tray. Insert a disc with label side facing up. Press ⏏ again to close the disc tray. (Note: If there is no disc inserted, the display will show " no.d ").
2. After a few seconds, the total number of track will appear on display for a few seconds and playback starts automatically.

RADIO
Listening to the radio
When the unit is ON, press **SOURCE** button repeatedly to select FM mode. The display will show " FM " for a few seconds and change to current frequency and then change to clock time.

Manual search
1. Choose your radio station with ⏮ or ⏭ .
2. Adjust the volume by −◀ or ◀+ to the desired level.

Automatic search
Press and hold ⏮ or ⏭ for few seconds. The automatic search locates strong stations. A station with a weak signal can be set manually by repeatedly pressing ⏮ or ⏭ .

Note: For a better reception in FM, extend the antenna.

Preset stations
The unit can store 30 FM stations.

Manual storage:
1. Select a radio station manually or in automatic search.
2. Press Ⓜ . " P 01 " appears on the screen.
3. Press **P+** on unit or ▲ / ▼ on remote control to select a preset channel.
4. Press Ⓜ to save it.
5. Repeat steps 1-4 to store other stations.

Automatic storage
Press **ATS** on remote control and the unit will automatically save the first 30 FM stations. When you store on a channel already been preset, the previous station will automatically be cleared and replaced by the new station.

Listen to the station presets.
1. Press **P+** on unit or ▲ / ▼ on remote control to select your preset station.
2. Adjust the volume by −◀ or ◀+ to the desired level.

USB PLAYBACK
1. Connect an USB device to the **USB MP3** port on unit.
2. Press **SOURCE** button repeatedly to select USB mode. The display will show " USb " for a few seconds and playback will start automatically.
3. Select desired track with ⏮ / ⏭ .

Notes:
- The total number of MP3 files on the USB device should not exceed 999.
- The device may not contain more than 99 directories.
- The reading time takes about a few seconds or more depending on the amount of MP3 files and folders on USB device.
- Do not put anything other than a USB device to the port of this unit. Other objects may damage the USB mechanism.
- The USB socket must not be connected to the computer directly, for that may damage the unit.
- There are many USB devices in the market. We cannot guarantee to support all different models. Please try another USB device if your device is not supported.

PLAY MODES (CD/MP3)
Repeat playback
Press **REP** button on remote control repeatedly to select a play mode, Repeat indicator will lights up
- Repeat One: display shows " rP-1 ".
- Repeat folder: display shows " rP-F ". (MP3 only)
- Repeat All: display shows " rP-A ".
To cancel repeat playback, press **REP** button repeatedly until display shows " rP-0 " and repeat indicator disappears.

Random playback
Press **RAND** button on remote control. Random indicator lights up. It will play all tracks in random order. Press **RAND** button again to cancel this function. Random indicator lights off.

Program playback
1. In stop mode, press **PROG** button on remote control. The display will show " P-01 " for a few seconds and change to " 01 ". Program indicator lights up.
2. Select the desired track with ⏮ / ⏭ , then press **PROG** button to conform.
3. Repeat above steps to program up to 32 tracks for CD and 99 tracks for MP3.
4. Press ⏯ to start program playback.
5. Press ■ button on remote control once to stop the program playback. Press ■ twice to cancel this function.

Select a folder (mp3 only)
- Press ▲ on remote control to select the first track of next folder of your current disc or USB.
- Press ▼ on remote control to select the first track of previous folder of your current disc or USB.

By number buttons +10, 0-9
Use the number buttons to input the track number, and it will start playback from the selected track automatically.
If you want to input the track number bigger than 9, use the **+10, 0-9** button.
Example 1: to select the 10th track, firstly press **1** then press **0**
Example 2: to select the 14th track, firstly press **4** then press **+10 (4+10=14)**
Example 3: to select the 25th track, firstly press **5** then press twice **+10 (5+10+10=25)**

CONNECTING AUXILIARY SOURCE
To AUDIO IN RCA jacks
1. Connect your auxiliary source (e.g. DVD player) to the **AUDIO IN L/R** jacks on back of unit with RCA audio cable (cable not included).
2. Press **SOURCE** button repeatedly to select AUX 1 mode. The display will show " AU-1 " for a few seconds and change to clock time.
3. Start playback from your auxiliary source.
4. Adjust the volume to desired level.
5. To stop playback, disconnect your auxiliary source from the **AUDIO IN L/R** jacks.

To 3.5mm AUX IN jack
1. Connect your auxiliary source (e .g. mp3 player) to the **AUX IN** jack on the top of unit (cable included).
2. Press **SOURCE** button repeatedly to select AUX 2 mode. The display will show " AU-2 " for a few seconds and change to clock time.
3. Start playback from your auxiliary source.
4. Adjust the volume to desired level.
5. To stop playback, disconnect your auxiliary source from the **AUX IN** jack.

SETTING THE ALARM
Setting the alarm
In standby mode, press **ALM** once to enter alarm setting mode. The display will show " AL oF ".
1. Press ⏮ / ⏭ on unit or ▲ / ▼ on remote control to enter alarm setting mode. " AL oN " appears on display. Press **ALM** to confirm and the hour digits flash.
2. Press ⏮ / ⏭ on unit or ▲ / ▼ on remote control to set the hour value. Press **ALM** to confirm and minute digits flash.
3. Press ⏮ / ⏭ on unit or ▲ / ▼ on remote control to set the minute value and press **ALM** again to confirm. The alarm indicator remains on.

Note: The alarm indicator will blink when the alarm time is reached.

NOTES:
- The alarm will wake up to the previous mode (Bluetooth, CD, FM, USB, AUX1 or AUX2) when the alarm time is reached. Select your desired wake-up mode before the unit is turned off.
- If there is no audio input from your selected wake-up source when the alarm time is reached, it will switch to FM mode automatically after approximate one minute.
- If the wake-up source is FM mode, select your desired radio station before the unit is turned off.

Stopping the Alarm
- Alarm stop
Press ⏻ . The alarm will sound again the next day at the same time. Alarm indicator remains on.

- Alarm Cancellation
1. In Standby mode, press **ALM** to enter alarm setting mode.
2. Press ⏮ / ⏭ on unit or ▲ / ▼ on remote control to select " AL oF " and press **ALM** again to cancel the alarm permanently. The alarm indicator lights off.

SLEEP FUNCTION
In sleep mode, the unit will turn off automatically after a specified time.
You can select duration in minutes before the unit turns off automatically.
1. Press **SLEEP** on remote control repeatedly to select 90-60-45-30-15-10 or 5 minutes of listening. The SLEEP Indicator lights up.
2. To cancel the sleep function, repeatedly press **SLEEP** button until "00" is displayed. The SLEEP indicator lights off.

Note:
1. Sleep time can only be set when the unit is turned ON.
2. Press **SLEEP** button to check the remaining sleep time.

DIMMER
Press **DIM** button on remote control to select the brightness of the screen: high, low or off.

USB CHARGING
This unit is equipped with a built-in USB charging port (Output: 5V ⎓ 1A) for recharging your mobile device (e.g. Smartphone, tablet, etc.)
Simply plug the USB charging cable (not included) into the USB charging port and connect it to your mobile device.

MAINTENANCE
Cleaning
WARNING: Disconnect the unit from the mains supply before cleaning.
- Use a soft, dry, clean cloth. Regularly dust the vents at the back or sides.
- Using solvents, abrasive or alcohol-based products risks damaging the appliance.
- If an object or liquid enters inside the appliance, unplug it immediately and have it checked by an authorized engineer.

Notes on disc
* Do not use irregular shape CDs (example: heart-shaped, octagonal ones). It may result in malfunctions.
* Do not place more than one disc in the disc compartment.
* Do not try to open the disc compartment during playing.
* Do not touch the lens. Doing so may cause malfunction.
* If there is a scratch, dirt or fingerprints on the disc, it may cause tracking error. Before playing, clean the disc with a cleaning cloth. Wipe the disc from the center out. Don't store discs in places with high temperatures or high humidity, they can become warped. After playing, store the disc in its case.

Important Note
• Before transporting the unit, remove the disc from the disc compartment.

TECHNICAL SPECIFICATION
GENERAL
POWER SUPPLY: AC 100-240V ~ 50/60Hz
Consumption: 60W

BLUETOOTH
Bluetooth Version: V4.1
Bluetooth: 2.402-2.48GHz
RF Output Power: -3.208 dBm
Working Distance: Up to 10 meters measured in open space (wall and structures may affect range of device)

RADIO
FM 87.5-108MHz

Specifications are subject to change without notice.

TROUBLESHOOTING GUIDE
Should this unit exhibit a problem, check the following before seeking service:

No Power
• Make sure unit is connected to AC power.

No Sound – General
• External device's volume is set to minimum; raise volume.
• The M-1350 BTC's volume is set to minimum; raise volume.

The Bluetooth device cannot pair or connect with the unit.
• You have not activated the Bluetooth function of your device. Refer to the user manual of your device to activate Bluetooth function.
• The unit is not in pairing mode. Press and hold the ⏯ button until the Bluetooth indicator blinks fast.
• The unit is already connected with another Bluetooth device; disconnect that device and then try again.

MORE INFORMATION
CAUTION
RISK OF ELECTRIC SHOCK
DO NOT OPEN

CAUTION: To reduce the risk of electric shock, do not open the device, there is no party inside for the user. Refer all servicing to qualified personnel.

The lightning with the arrow symbol in the triangle is a warning sign alerting the user to "dangerous voltage" inside the unit.

The exclamation point in the triangle is a warning sign alerting the user of important instructions accompanying the product.

The Caution mark is located at the back of the device.

WARNING: TO PREVENT FIRE OR SHOCK HAZARD, DO NOT EXPOSE THIS APPLIANCE TO RAIN OR MOISTURE.

CAUTION: Invisible laser radiation when open and interlocks defeated. Avoid exposure to beam.
This compact disc player is classified as a CLASS 1 LASER product. The CLASS 1 LASER PRODUCT marking is located at the back of the device.

CLASS 1 LASER PRODUCT
PRODUCTO LÁSER CLASE 1
PRODUIT LASER DE CLASSE 1
LASER-PRODUKT DER KLASSE 1

IMPORTANT
- The use of apparatus in moderate climates.
- The Marking plate is located at the back of the device.
- Make sure to have a minimum distance of 5 cm around the unit for sufficient ventilation.
- Ensure that the ventilation openings is not covered with items such as newspapers, tablecloths, curtains, etc.
- Do not place naked flame sources, such as lighted candles on the apparatus.
- Do not expose this appliance to dripping or splashing water.
- Do not place objects filled with liquids, such as glass, vase on the device.
- Do not throw batteries into fire! Respect the environment when disposing of used batteries.
- Batteries should not be exposed to excessive heat such as sunshine, fire or other similar heat source.
- The power plug is used as a disconnect device and must be easily accessible. To be completely disconnected from the power, the plug of the appliance should be disconnected completely. The socket must not be obstructed and should be easily accessible during intended use.
- Under the influence of fast transient and / or electrostatic electric phenomenon, the product may malfunction and the user must perform a power reset of the device.

If in the future, you need to get rid of this product, please note that Waste electrical products should not be disposed of with household waste. Recycling facilities exist. Check with your municipality or ask your dealer for advice. (Directive for Waste Electrical and Electronic Equipment)

NEW ONE S.A.S
10, Rue de la Mission, 25480 Ecole Valentin, France

CE

PT CAIXA DE SOM BLUETOOTH COM RÁDIO, CD E CONEXÃO USB

RETIRE O APARELHO DA EMBALAGEM
Quando você retirar a sua nova torre da embalagem, certifique-se de que todos os acessórios e manuais também tenham sido retirados:
- Caixa de Som em Torre
- Controle remoto
- cabo de Entrada Auxiliar
- Acessórios de Instalação
Ⓐ. Base de Madeira
Ⓑ. 4 x Anilhas
Ⓒ. 4 x Parafusos de Montagem

Caso você deseje utilizar a sua caixa de som Bluetooth, monte a base de madeira na peça principal da caixa de som, utilizando os parafusos e anilhas que acompanham o produto.

DESCRIÇÃO DO APARELHO
1. Tela
2. Tweeters
3. Altifalantes
4. Subwoofer
5. Indicador Bluetooth
6. Sensor para o telecomando
7. ⏻ / **SOURCE**: Para ligar e desligar o aparelho; Para selecionar o modo de funcionamento: Bluetooth, CD, FM, USB, AUX-1 ou AUX-2.
8. ⏯ : Leitura/Pausa
9. Ⓜ ■ : Memorizar / Parar reprodução
10. ⏮ , ⏭ : Pular/ Buscar/ Sintonizar
11. **P+** : Memória acima
12. −◀ / ◀+ : Regulação do volume
13. ⏏ : Parar abrir ou fechar a bandeja de discos
14. Compartimento para CD
15. Conexão USB para recarga
16. Tomada de entrada Aux (3.5mm)
17. Conexão USB para reprodução de MP3
18. NFC Símbolo do NFC
19. Antena de fio FM
20. Conexão RCA de **AUDIO IN L/R**
21. Cabo de alimentação de rede
22. Indicador de Aleatório
23. Indicador de Repetir
24. Indicador de Programação
25. Indicador do Alarme
26. Indicador de Dormir
27. Base para tablet ou Smartphone

BASE PARA TABLET OU SMARTPHONE
1. Pressione para levantar a tampa da base.
2. Coloque o seu tablet ou smartphone na base.

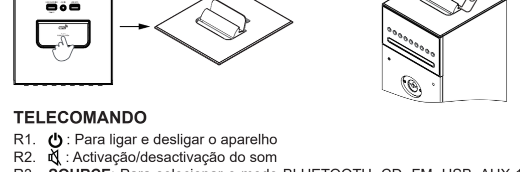

TELECOMANDO
R1. ⏻ : Para ligar e desligar o aparelho
R2. 🔇 : Activação/desactivação do som
R3. **SOURCE**: Para selecionar o modo BLUETOOTH, CD, FM, USB, AUX-1 ou AUX-2.
R4. −◀ / ◀+ : Regulação do volume
R5. Botão **EQ**: Para selecionar a equalização desejada: MÉDIO /CLÁSSICA / ROCK / JAZZ / POP
R6. Botão **LD**: Ligado/Desligar Alto
R7. Botão **DIMMER**: Para ajustar o brilho do ecrã
R8. Botão **AUDIO**: Utilizado para ajustar os graves / os agudos
R9. Botão **ALARM / SLEEP**: Para definir a hora do alarme; Para selecionar o tempo da função Dormir.
R10. **CLOCK / ■ / Ⓜ** : Para ajustar a hora do relógio; Parar reprodução; Para salvar uma estação na memória
R11. ⏏ : Parar abrir ou fechar a bandeja de discos
R12. ▲ / ▼ : Memória acima/abaixo; Pasta seguinte / anterior
R13. ⏮ , ⏭ : Pular/ Buscar/ Sintonizar
R14. ⏯ / **PAIRING**: Leitura/Pausa; Função de emparelhamento Bluetooth
R15. Botão **REPEAT**: Para repetir a reprodução
R16. Botão **RANDOM**: Para ligar ou desligar a função de reprodução aleatória
R17. **ATS / PROGRAM**: Busca automática e memorização de estações de rádio; Para programar as sequências de reprodução
R18. **0-9, +10** Botões numéricos

COLOCAÇÃO DAS PILHAS
Insira 2 pilhas AAA/UM4 no telecomando antes de qualquer utilização. Respeite as indicações de polaridade (+/-) inscritas no compartimento para as pilhas.

Antes de eliminar as pilhas, consulte o seu revendedor pois este pode retomá-las para reciclagem.

OBSERVAÇÕES:
- Nunca carregue pilhas não recarregáveis. Não aqueça as pilhas e não as desmonte.
- No caso de não utilização prolongada do telecomando, retire a pilha de modo a evitar quaisquer danos causados pela corrosão originada pelo líquido vertido da referida pilha.
- Certifique-se de que respeita o ambiente quando eliminar pilhas gastas.
- Não deite as pilhas no fogo!
- Não exponha as pilhas a calor excessivo, como raios do sol, fogo ou outras fontes de calor semelhantes.

ATENÇÃO:
Risco de explosão se a pilha não for inserida correctamente. Substitua-a apenas por uma pilha idêntica ou de tipo equivalente.

ALIMENTAÇÃO
Conecte o fio de energia em uma fonte de 100-240V AC ~ 50/60Hz.
Conecte o fio de energia em uma tomada convencional de parede de corrente alternada.
OBSERVAÇÕE:
No interesse de economizar energia, quando uma reprodução terminar ou o nível de volume for definido como muito baixo e nenhuma operação for realizada por um período de 2 horas, o aparelho entrará automaticamente no modo de Espera.

AJUSTANDO A HORA
1. No modo de standby, pressione **CLOCK** uma vez para entrar no modo de ajuste de hora e os dígitos da hora piscarão.
2. Pressione ⏮ / ⏭ no aparelho ou ▲ / ▼ no controle remoto para definir o valor da hora. Pressione **CLOCK** para confirmar e os dígitos dos minutos piscarão.
3. Pressione ⏮ / ⏭ no aparelho ou ▲ / ▼ no controle remoto para definir o valor dos minutos e pressione **CLOCK** mais uma vez para confirmar.

CONTROLES DE ÁUDIO
LOUDNESS
Pressione o botão **LD** no controle remoto para ligar ou desligar a função loudness.
Loudness ligada: a tela exibirá " LdoN "
Loudness desligada: a tela exibirá " LdoF "

GRAVES/AGUDOS
Pressione o botão **AUDIO** no controle remoto para selecionar a função Graves ou Agudos, onde o símbolo correspondente à função será exibido na tela, e então pressione −◀ ou ◀+ para definir o nível dos graves ou agudos. Solte o botão para confirmar a configuração.

Equalizador
Pressionar repetidamente a tecla **EQ** do telecomando para seleccionar um modo equalizador: «FLAT», «CLASSIC» (clássico), «ROCK», «POP» ou «JAZZ». A escolha continuará a ser exibida na tela por alguns segundos.

LIGANDO/DESLIGANDO O APARELHO
1. Pressione ⏻ uma vez para ligar o aparelho.
2. Mantenha o botão ⏻ pressionado no aparelho ou pressione ⏻ uma vez no controle remoto para desligar o aparelho.

SELECIONANDO A FUNÇÃO
Quando o aparelho estiver LIGADO, pressione o botão **SOURCE** várias vezes para selecionar a função desejada. no ciclo: Bluetooth,CD,FM, USB, AUX-1 ou AUX-2.

FUNÇÃO DE BLUETOOTH
O nome *Bluetooth*® e logotipos são marcas registradas de propriedade da Bluetooth SIG, Inc. e quaisquer usos destas marcas pela New One S.A.S estão licenciados. Outras marcas e nomes registrados pertencem aos seus respectivos proprietários.

Pareando um dispositivo com Bluetooth
1. Quando esse aparelho estiver LIGADO, pressione o botão **SOURCE** várias vezes para selecionar o modo Bluetooth. A tela exibirá " bt " por alguns segundos e mudará para o relógio. O indicador do Bluetooth piscará rapidamente.
2. No dispositivo com Bluetooth, ative o Bluetooth e selecione "M-1350 BTC" na Lista de Dispositivos. (Consulte o manual de instruções do dispositivo que estiver sendo conectado para mais detalhes). Caso o dispositivo com bluetooth solicite uma senha, utilize "0000". Alguns dispositivos com Bluetooth solicitarão que você aceite a conexão. Você ouvirá uma indicação de voz quando o emparelhamento for bem sucedido.

Dica: Caso você queira conectar a sua caixa de som Bluetooth a outro dispositivo com Bluetooth, você precisará desconectar o dispositivo atualmente conectado primeiro, e então seguir os passos acima para realizar a nova conexão.
Caso o pareamento falhe, faça o seguinte:
Mantenha o botão **PAIRING** pressionado até que o indicador Bluetooth comece a piscar rapidamente, entrando assim no modo de Pareamento. No dispositivo com Bluetooth, ative o Bluetooth e selecione "M-1350 BTC" na lista de dispositivos (consulte o passo 2 acima).

- Em alguns dispositivos, como computadores, uma vez pareado, você precisará selecionar o aparelho em um Menu Bluetooth e escolher "Utilizar como Dispositivo de Áudio (estéreo)" ou semelhante.
- O pareamento permanecerá intacto quando o aparelho ou o seu dispositivo com Bluetooth for retirado da área de comunicação. Uma conexão ativa será restabelecida quando o dispositivo com Bluetooth voltar à área de alcance.
- Quando o aparelho for ligado novamente, ele tentará automaticamente se reconectar ao dispositivo de Bluetooth com o qual ele tenha sido mais recentemente pareado.

Utilizando um dispositivo com Bluetooth
1. Com o aparelho pareado (veja seção anterior), utilize o seu dispositivo com Bluetooth e o seu som poderá ser escutado através das caixas de som do M-1350 BTC.
2. Pressione o botão ⏯ para pausar uma reprodução. Pressione novamente para continuar uma reprodução.
3. Selecione a faixa desejada com ⏮ / ⏭ .
4. Ajuste o volume através dos botões de Volume −◀ / ◀+ . Você também poderá ajustar o volume através do dispositivo com o qual você estiver pareado.

Observação: O indicador do Bluetooth piscará lentamente durante a reprodução.

Utilizando um dispositivo com NFC
NFC (Comunicação em campo curto) é uma tecnologia que permite comunicações sem-fio em curta distância entre dispositivos que portem NFC, como telefones móveis.
1. Quando esse aparelho estiver LIGADO, pressione o botão **SOURCE** várias vezes para selecionar o modo Bluetooth. A tela exibirá " bt " por alguns segundos e mudará para o relógio. O indicador do Bluetooth piscará rapidamente.
2. Ative o NFC e o Bluetooth em seu dispositivo com Bluetooth (consulte o manual de instruções do dispositivo para mais detalhes), toque no dispositivo NFC na etiqueta **NFC** NFC no dispositivo até ouvir uma voz de indicação. O dispositivo com NFC será conectado a esse aparelho através do Bluetooth.
3. Selecione e reproduza arquivos de áudio e música no seu dispositivo com NFC.
4. Para desfazer a conexão, toque o dispositivo com NFC no símbolo **NFC** NFC nesse aparelho novamente.

Observação: A distância de utilização entre o aparelho principal e um dispositivo com NFC é de aproximadamente 10 metros.

A NEW ONE S.A.S aqui declara que este produto «MUSE M-1350 BTC/ M-1350 DWTC/ M-1350 BTCW» cumpre os requisitos essenciais e outras disposições relevantes da Norma 2014/53/EU. A declaração de conformidade pode ser consultada em www.muse-europe.com

UTILIZANDO O CD
1. Quando esse aparelho estiver LIGADO, pressione o botão **SOURCE** várias vezes para selecionar o modo CD. A tela exibirá " Cd " por alguns segundos. Pressione ⏏ para abrir a bandeja de discos. Insira o disco com a etiqueta voltada para cima. Pressione ⏏ novamente para fechar a bandeja de discos. (Observação: caso nenhum disco tenha sido inserido, a tela exibirá " no.d ").
2. Depois de alguns segundos, o número total de faixas será exibido na tela por alguns segundos e a reprodução será automaticamente iniciada.

RÁDIO
AUDIÇÃO DO RÁDIO
Quando esse aparelho estiver LIGADO, pressione o botão **SOURCE** várias vezes para selecionar o modo FM. A tela exibirá " FM " por alguns segundos e então mudará para a frequência atual, mudando em seguida para o relógio.

Sintonização manual
1. Sintonize a estação desejada através de ⏮ / ⏭ .
2. Utilize o botão −◀ ou ◀+ para regular o volume.

Busca automática
Mantenha pressionado por alguns segundos o botão ⏮ ou ⏭ . A busca automática encontrará as estações de sinal mais forte. Uma estação com sinal fraco poderá ser configurada manualmente através do pressionamento repetido do botão ⏮ ou ⏭ .

Observação: Para uma melhor recepção FM, estique a antena.

Memória de estações
Este aparelho pode guardar até 30 estações FM.

Armazengem manual:
1. Selecione uma estação de rádio manualmente ou pela busca automática.
2. Pressione Ⓜ . " P 01 " será exibido na tela.
3. Pressione **P+** no aparelho ou ▲ / ▼ no controle remoto para selecionar uma estação da memória.
4. Pressione Ⓜ para armazená-la.
5. Repita os passos 1-4 para memorizar todas as outras estações.

Memorização automática:
Pressione **ATS** no controle remoto e o aparelho salvará automaticamente as 30 primeiras estações de rádio encontradas. Quando você armazena ou já tiver armazenado estações, as estações anteriores serão automaticamente apagadas e substituidas pelas novas.

Escutando estações memorizadas
1. Pressione P+ no aparelho ou ▲ / ▼ no controle remoto para selecionar uma estação da memória.
2. Utilize o botão −◀ ou ◀+ para regular o volume.

REPRODUÇÃO DE USB
1. Conecte um dispositivo USB na conexão **USB MP3** do aparelho.
2. Pressione o botão **SOURCE** várias vezes para selecionar o modo USB. A tela exibirá " USb " por alguns segundos e então a reprodução iniciará automaticamente.
3. Selecione a faixa desejada com ⏮ / ⏭ .

Observação:
- O número total de arquivos de MP3 no dispositivo USB não deverá ser maior que 999.
- O dispositivo USB não poderá ter mais que 99 diretórios.
- O tempo de leitura poderá ser de alguns segundos ou mais, dependendo da quantidade de arquivos de MP3 e pastas no dispositivo USB.
- Não insira mais nada a não ser um periférico USB na porta prevista para este efeito. Corre o risco de danificar o aparelho.
- A porta USB não deve ser directamente ligada a um computador: tal pode danificar o aparelho.
- Existem no mercado inúmeros modelos de chaves USB e de leitores de MP3. Não podemos garantir uma compatibilidade com todos os formatos. Utilize um outro periférico USB se o seu não funcionar.

MODOS DE REPRODUÇÃO(CD/MP3)
Repetir
Pressione mais de uma vez o botão **REP** do telecomando para selecionar o modo de repetição. O indicador de Repetir se acenderá
- Repetir 1: " rP-1 " é exibido na tela.
- Repetir pasta: " rP-F " é exibido na tela. (Apenas para MP3)
- Repetir todas: " rP-A " é exibido na tela.
Para cancelar a repetição de reprodução, pressione o botão **REP** várias vezes no aparelho até que " rP-0 " seja exibido na tela, e o indicador do repetir se apagará.

Reprodução aleatória:
Pressione o botão **RAND** no controle remoto. O indicador Aleatório se acenderá. Todas as faixas serão reproduzidas em ordem aleatória. Pressione o botão **RAND** novamente para cancelar essa função. O indicador Aleatório se apagará.

Reprodução programada
1. No modo Parado, pressione o botão **PROG** no controle remoto. A tela exibirá " P-01 " por alguns segundos e então mudará para " 01 ". O indicador de Programada se acenderá.
2. Selecione a faixa desejada com ⏮ / ⏭ , e então pressione o botão **PROG** para confirmar.
3. Repita os passos acima para programar até 32 faixas de CDs e 99 faixas de MP3.
4. Pressione ⏯ para iniciar a reprodução programada.
5. Pressione o botão ■ no controle remoto uma vez para interromper a reprodução programada. Pressione ■ duas vezes para cancelar essa função.

SELECIONANDO UMA PASTA (APENAS PARA MP3)
- Prima o botão ▲ do telecomando para selecionar a primeira faixa da pasta seguinte do seu disco ou aparelho USB atual.
- Prima o botão ▼ do telecomando para selecionar a primeira faixa da pasta anterior do seu disco ou aparelho USB atual.

Através das teclas numéricas +10, 0-9
Utilize as teclas numéricas do telecomando para entrar o número da faixa, e ele começará a reprodução da faixa selecionada automaticamente.
Caso você deseje reproduzir uma faixa que tenha um número maior que 9, utilize os botões **+10, 0-9**.
Exemplo 1: para selecionar a 10a. faixa, primeiro pressione o botão **1** uma vez. e então pressione os botão **0**.
Exemplo 2: para selecionar a 14a. faixa, primeiro pressione o botão **4** uma vez. e então pressione os botão **+10. (4+10=14)**
Exemplo 3: para selecionar a 25a. faixa, primeiro pressione o botão **5** uma vez. Então, pressione **+10** duas vezes **(5+10+10=25)**

UTILIZAÇÃO DA ENTRADA AUXILIAR
Na conexão de RCA AUDIO IN
1. Conecte a sua origem auxiliar (ex. Aparelho de DVD) na conexão de **AUDIO IN L/R** localizada na parte de trás do aparelho através de um cabo de áudio RCA (cabo não incluso).
2. Pressione o botão **SOURCE** várias vezes para selecionar o modo AUX 1. " AU-1 " será exibido na tela depois de alguns segundos e voltará a exibir o relógio.
3. Arranque a reprodução na sua fonte auxiliar.
4. Ajuste o volume sonoro para o nível pretendido.
5. Para interromper a reprodução, desconecte a sua origem auxiliar da conexão **AUDIO IN L/R**.

Na conexão de AUX IN de 3,5mm
1. Conecte a sua origem auxiliar (ex: aparelho de mp3) na conexão **AUX IN** localizada na parte superior do aparelho (fio incluso).
2. Pressione o botão **SOURCE** várias vezes para selecionar o modo AUX 2. " AU-2 " será exibido na tela por alguns segundos e voltará a exibir o relógio.
3. Arranque a reprodução na sua fonte auxiliar.
4. Ajuste o volume sonoro para o nível pretendido.
5. Para parar a reprodução, desligue a fonte áudio externa com ligação à tomada **AUX IN**.

CONFIGURANDO O ALARME E O MODO DO ALARME
Configurando o alarme
No modo de espera, pressione **ALM** uma vez para antar no modo de configuração do alarme. A tela exibirá " AL oF "desligado".
1. Pressione ⏮ / ⏭ no aparelho ou ▲ / ▼ no controle remoto para acessar o modo de configuração do alarme. Pressione **ALM** para confirmar. " AL oN " será exibido na tela, com os dígitos da hora piscando.
2. Pressione ⏮ / ⏭ no aparelho ou ▲ / ▼ no controle remoto para definir o valor da hora. Pressione **ALM** para confirmar e os dígitos dos minutos começarão a piscar.
3. Pressione ⏮ / ⏭ no aparelho ou ▲ / ▼ no controle remoto para definir o valor dos minutos e pressione **ALM** novamente para confirmar. O indicador do alarme permanecerá ligado.

Observação: O indicador do alarme piscará quando chegar a hora do alarme.

OBSERVAÇÕES:
- O alarme ligará o aparelho no modo anterior (Bluetooth, CD, Rádio, USB, Aux1 ou Aux2) quando a hora do alarme for atingida. Selecione o seu modo de despertar desejado antes de desligar o aparelho.
- Caso não haja nenhum som, proveniente da entrada de áudio selecionada, quando a hora do alarme for atingida, ele entrará no modo de rádio automaticamente depois de aproximadamente 1 minuto.
- Se a origem do despertador for o modo de rádio, selecione a estação de rádio desejada antes de desligar o aparelho.

Interrompendo o Alarme
- Parando o Alarme
Pressione ⏻ . O alarme soará novamente na mesma hora, no dia seguinte. O indicador do Alarme permanecerá ligado.

- Cancelando o Alarme
1. No modo de espera, pressione **ALM** para acessar o modo de configuração do alarme.
2. Pressione ⏮ / ⏭ no aparelho ou ▲ / ▼ no controle remote para selecionar " AL oF " e pressione **ALM** novamente para cancelar o alarme permanentemente. O indicador do alarme será desligado.

FUNÇÃO DE ADORMECER (PARAGEM AUTOMÁTICA)
Esta função permite definir um período de tempo de funcionamento antes da paragem automática do aparelho.
Pode ser seleccionado um período de funcionamento (em minutos) antes da paragem automática do aparelho.
1. Prima o botão **SLEEP** do telecomando repetidamente para ajustar o tempo para adormecer: 90-60-45-30-15-10 ou 5 minutos. O indicador DORMIR se acenderá.
2. Para cancelar a função dormir, pressione o botão **SLEEP** várias vezes até que "00" seja exibido. O indicador DORMIR se desligará.

Nota:
1. Esta função pode ser ajustada apenas quando o aparelho está em funcionamento.
2. Prima o botão **SLEEP** para verificar o tempo restante para adormecer.

AJUSTE DA LUMINOSIDADE DO VISOR
Pressione o botão **DIM.** no controle remoto para selecionar a luminosidade do visor: alto, baixo ou desligado.

RECARGA POR USB
Esse aparelho vem equipado com uma conexão USB para recarga (Potência: 5V ⎓ 1A) para recarregar o seu dispositivo móvel (ex: smartphones, tablets, etc.)
Simplesmente conecte o cabo de recarga USB (não incluso) na conexão USB para recarga e conecte-o no seu dispositivo móvel.

MANUTENÇÃO
Limpeza
ATENÇÃO: Desligue este aparelho de qualquer fonte de alimentação antes de proceder à sua limpeza.
• Utilize um pano macio, limpo e seco. Limpe regularmente os orifícios de ventilação na parte de trás ou nos lados do aparelho para eliminar as partículas de pó.
• A utilização de solventes ou de produtos abrasivos ou à base de álcool pode danificar o aparelho.
• Se um objecto ou líquido entrar no aparelho, desligue-o de imediato e solicite a sua inspecção por um técnico autorizado.

Observações relativas aos discos
* Não utilize discos de forma irregular (exemplo: em forma de coração, octogonais). O aparelho pode ficar avariado.
* Não coloque mais do que um disco no compartimento.
* Não tente abrir o compartimento do disco durante a reprodução.
* Não toque na lente dado que pode causar uma avaria no aparelho.
* Se o disco estiver riscado, sujo ou marcado com dedadas, o aparelho pode não funcionar. Antes da reprodução, limpe o disco com um pano. Proceda do centro para fora. Não arrume os discos em locais com temperaturas altas ou uma humidade significativa. Podem ficar deformados. Após a reprodução, volte a colocar os discos nas respectivas caixas.

Observação importante
• Retire o disco do compartimento se o aparelho tiver de ser transportado.

ESPECIFICAÇÕES
GERAL
Alimentação: AC 100-240V ~ 50/60Hz
Consumo: 60W

BLUETOOTH
Versão do Bluetooth: V4.1
Bluetooth: 2.402-2.48GHz
Potência de saíde de RF (Rádio Frequência): -3.208 dBm
Distância de Funcionamento: Até 10 metros, medido em espaço aberto (paredes e estruturas poderão afetar a distância de funcionamento do dispositivo).

RÁDIO
FM 87.5-108MHz

O desenho e as especificações estão sujeitas a mudanças sem aviso prévio.

GUIA DE RESOLUÇÃO DE PROBLEMAS
Caso este aparelho apresente um problema, verifique as seguintes soluções antes de contactar um técnico:

Não funciona
• Certifique-se de que o aparelho esteja conectado à uma tomada.

Sem som - Geral
• O nível de volume do dispositivo externo está no mínimo; aumente o volume.
• O nível de volume to M-1350 BTC está no mínimo; aumente o volume.

O dispositivo Bluetooth não consegue parear ou conectar ao aparelho.
• Você não ativou a função de Bluetooth do seu dispositivo. Consulte o manual de instruções do seu dispositivo para ativar a função de Bluetooth.
• O aparelho não está no modo de pareamento. Mantenha o botão ⏯ pressionado até que o indicador comece a piscar rapidamente.
• O aparelho já está conectado a outro dispositivo com Bluetooth; desconecte esse dispositivo e tente novamente.

NSTRUÇÕES DE SEGURANÇA
CAUTION
RISK OF ELECTRIC SHOCK
DO NOT OPEN

ATENÇÃO: Para reduzir o risco de choque eléctrico, não desmonte o aparelho. O aparelho não contém qualquer peça passível de ser reparada pelo utilizador. Confie todas as operações de manutenção a um técnico qualificado.

O símbolo do relâmpago com uma seta e situado no interior de um triângulo destina-se a alertar o utilizador para a presença de uma "tensão perigosa" no aparelho.

O ponto de exclamação no interior de um triângulo destina-se a alertar o utilizador para a presença de instruções importantes no manual que acompanha o aparelho.

O símbolo de Cuidado é encontrado na parte de trás do dispositivo.

ADVERTÊNCIA: PARA PREVENIR O RISCO DE INCÊNDIO OU DE CHOQUE ELÉCTRICO, NÃO EXPONHA ESTE APARELHO A CHUVA OU HUMIDADE.

ATENÇÃO: São emitidas radiações invisíveis quando os dispositivos de segurança são abertos ou defeituosos.
Esse reprodutor de discos compactos é classificado como um produto de LASER DE CLASSE 1. O indicador de PRODUTOS DE LASER DE CLASSE 1 pode ser encontrado na parte de trás deste aparelho.

CLASS 1 LASER PRODUCT
PRODUCTO LÁSER CLASE 1
PRODUIT LASER DE CLASSE 1
LASER-PRODUKT DER KLASSE 1

ATENÇÃO
- Utilize este aparelho num clima temperado.
- A placa de características situa-se na parte de trás deste aparelho.
- Certifique-se de que respeita uma distância mínima de 5 cm à volta do aparelho de modo a permitir uma ventilação suficiente.
- Certifique-se de que garante uma ventilação correcta do aparelho e que não tapa os orifícios de ventilação com objectos como jornais, toalhas, cortinas, etc.
- Não coloque qualquer fonte de calor, como uma vela acesa, sobre ou na proximidade do aparelho.
- Não exponha o aparelho a salpicos ou a humidade.
- Não coloque objectos que contenham líquido, como uma jarra, sobre ou na proximidade do aparelho.
- Não deite as pilhas no fogo! Certifique-se de que respeita o ambiente quando eliminar pilhas gastas.
- Não exponha as pilhas a calor excessivo, como raios do sol, fogo ou outras fontes de calor semelhantes.
- A ficha de alimentação de rede permite desligar o aparelho e deve ficar facilmente acessível. Para cortar a alimentação do aparelho, desligue de vez a ficha de alimentação de rede da tomada de rede. A ficha de alimentação de rede não pode estar tapada e deve ser facilmente acessível durante a utilização.
- Sob o efeito de fenómenos electrostáticos e/ou eléctricos transitórios, o produto pode apresentar anomalias e pode acabar por ser necessário proceder-se a uma reinicialização.

Caso pretenda descartar-se deste aparelho, proceda à sua reciclagem num centro de recolha para electrodomésticos. Procure obter informações sobre o centro de reciclagem mais próximo. Informe-se junto das autoridades locais ou do seu revendedor local para a obtenção de pormenores adicionais (Directiva sobre os Resíduos dos Equipamentos Eléctricos e Electrónicos).

NEW ONE S.A.S
10, Rue de la Mission, 25480 Ecole Valentin, France

CE

DE BLUETOOTH-LAUTSPRECHER MIT UKW-RADIO, CD UND USB-PORT

ENTFERNEN DER VERPACKUNG
Entfernen Sie beim Auspacken Ihres neuen Geräts alle Zubehörteile und beiliegenden Zettel:
- Lautsprecherturm
- Fernbedienung
- Aux kabel
- Installationszubehör
Ⓐ. Holzsockel
Ⓑ. Unterlegscheibe x 4
Ⓒ. Installationsschraube x 4

Befestigen Sie zunächst den Holzsockel unter Verwendung der mitgelieferten Schrauben und Unterlegscheiben am Hauptgerät.

BESCHREIBUNG DES GERÄTES
1. LED Anzeige
2. Tweeters
3. Haupt-Lautsprecher
4. Subwoofer
5. Bluetooth-Anzeige
6. Infrarotsensor für die Fernbedienung
7. ⏻ / **SOURCE**: Gerät ein-/ausschalten; Funktionsmodus auswählen: Bluetooth, CD, FM, USB, AUX-1 oder AUX-2.
8. ⏯ : Wiedergabe / pause
9. Ⓜ ■ : Speicher / Pause; Wiedergabe beenden
10. ⏮ , ⏭ : Überspringen / Suche / Frequenz
11. **P+** : Speicher vor
12. −◀ / ◀+ : Einstellen der Lautstärke
13. ⏏ : CD-Laufwerk öffnen/schließen
14. CD-Fach
15. USB-Port zum Aufladen
16. AUX-Eingang (3.5mm)
17. USB-Port für MP3-Wiedergabe
18. NFC NFC-Symbol
19. FM-drahtantenne
20. **AUDIO IN L/R** RCA-Eingänge
21. Netzstromkabel
22. Anzeige für Zufallswiedergabe
23. Anzeige für wiederholte Wiedergabe
24. Anzeige für programmierte Wiedergabe
25. Alarm-Anzeige
26. Sleep-Anzeige
27. Halterung für Tablet oder Smartphone

HALTERUNG FÜR TABLET ODER SMARTPHONE
1. Drücken, um die Abdeckung der Halterung anzuheben.
2. Setzen Sie Ihr Tablet oder Smartphone in die Halterung.

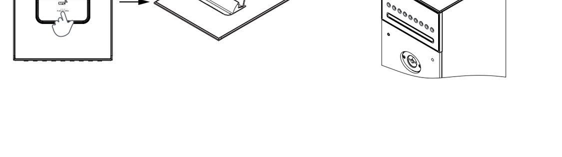

FERNBEDIENUNG
R1. ⏻ : Gerät ein-/ausschalten
R2. 🔇 : Aktivieren / Deaktivieren des Tons
R3. **SOURCE**: BLUETOOTH, CD, FM, USB, AUX-1 oder AUX-2 auswählen.
R4. −◀ / ◀+ : Einstellen der Lautstärke
R5. Taste **EQ**: Toneffekt auswählen: FLAT /CLASSIC /ROCK / JAZZ / POP
R6. Taste **LD**: Lautheit Ein/Aus
R7. Taste **DIMMER**: Display-Helligkeit einstellen
R8. Taste **AUDIO**: Tiefton einstellen/ Hochton einstellen
R9. Taste **ALARM / SLEEP**: Alarmzeit einstellen; Zeit für Schlummerfunktion auswählen.
R10. **CLOCK / ■ / Ⓜ** : Uhrzeit einstellen; Wiedergabe beenden; Radiosender speichern
R11. ⏏ : CD-Laufwerk öffnen/schließen
R12. ▲ / ▼ : Speicher vor / zurück ; Nächstes / Vorhergehendes Verzeichnis
R13. ⏮ , ⏭ : Überspringen / Suche / Frequenz
R14. ⏯ / **PAIRING**: Wiedergabe / pause; Bluetooth-Kopplung
R15. Taste **REPEAT**: Wiederholte Wiedergabe
R16. Taste **RANDOM**: Wiederholte Wiedergabe aktivieren/deaktivieren
R17. **ATS / PROGRAM**: Radiosender suchen und speichern; Wiedergabereihenfolge programmieren
R18. **0-9, +10** Zifferntasten

EINLEGEN DER BATTERIEN
Legen Sie 2 AAA/UM4-Batterien in die Fernbedienung ein, bevor Sie diese benutzen. Achten Sie dabei auf die Polaritätsangaben (+/-) im Batteriefach.

Werfen Sie leere Batterien nicht in den Hausmüll, sondern geben Sie sie bei einer Sammelstelle oder bei Ihrem Händler ab.

HINWEISE:
- Versuchen Sie nicht, nicht aufladbare Batterien aufzuladen. Erhitzen Sie Batterien nicht, demontieren Sie sie nicht.
- Wenn Sie die Fernbedienung während längerer Zeit nicht verwenden, entfernen Sie ihre Batterie, um Schäden durch Ausfließen der Batterie zu vermeiden.
- Entsorgen Sie leere Batterien umweltgerecht.
- Werfen Sie Batterien nicht ins Feuer!
- Batterien dürfen keiner übermäßigen Hitze ausgesetzt werden (wie zum Beispiel praller Sonne, Feuer oder anderen ähnlichen Hitzequellen).

ACHTUNG:
Wenn die Batterie nicht richtig eingelegt wird, besteht die Gefahr, dass die Batterie explodiert. Ersetzen Sie eine leere Batterie nur mit einer identischen oder gleichwertigen Batterie.

STROMVERSORGUNG
Schließen Sie das Netzkabel an eine AC 100-240V ~ 50/60Hz Stromversorgung.
Schließen Sie das Netzkabel in eine Standardsteckdose an.
HINWEIS:
Aus Energiespargründen aktiviert das Gerät automatisch den Standby-Modus, wenn das Ende der Wiedergabe erreicht oder eine sehr geringe Lautstärke eingestellt ist und 2 Stunden lang keine Eingabe am Gerät erfolgt.

ZEITEINSTELLUNG
1. Drücken Sie im Standby-Modus einmal die Taste **CLOCK** , um den Modus für die Zeiteinstellung aufzurufen. Die Stundenziffern blinken.
2. Stellen Sie mit den Tasten ⏮ / ⏭ am Gerät oder mit ▲ / ▼ auf der Fernbedienung die Stunden ein und bestätigen Sie mit der Taste **CLOCK** . Die Minutenziffern beginnen zu blinken.
3. Stellen Sie mit den Tasten ⏮ / ⏭ am Gerät oder mit ▲ / ▼ auf der Fernbedienung die Minuten ein und bestätigen Sie erneut mit der Taste **CLOCK** .

AUDIO-BEDIENELEMENTE
LAUTHEIT
Drücken Sie die Taste **LD** auf der Fernbedienung, um die Funktion der Lautheit ein-/ auszuschalten.
Lautheit ein: im Display erscheint „ LdoN "
Lautheit aus: im Display erscheint „ LdoF "

TIEFTON/HOCHTON
Drücken Sie die Taste **AUDIO** auf der Fernbedienung, um die Tiefton- oder Hochton-Funktion auszuwählen. Im Display erscheint das entsprechende Symbol. Drücken Sie dann −◀ oder ◀+ zur Einstellung des Tiefen- oder Höhenpegels. Lassen Sie die Taste los, um die Einstellung zu bestätigen.

Equalizeri
Drücken Sie wiederholt auf die Taste **EQ** der Fernbedienung, um einen Equalizermodus auszuwählen: „FLAT", „CLASSIC" (Klassik), „ROCK" , „POP" oder „JAZZ". Die Auswahl wird für einige Sekunden angezeigt.

EIN- UND AUSSCHALTEN DES GERÄTES
1. Drücken Sie auf die Taste ⏻ , um das Gerät einzuschalten.
2. Halten Sie die Taste ⏻ am Gerät gedrückt oder drücken Sie kurz die Taste ⏻ auf der Fernbedienung, um das Gerät auszuschalten.

FUNKTION AUSWÄHLEN
Drücken Sie während des BETRIEBS wiederholt die Taste **SOURCE**, um in folgender Reihenfolge eine Funktion auszuwählen: Bluetooth, CD,FM, USB, AUX-1 oder AUX-2.

BEDIENUNG
Der *Bluetooth*®-Markenname und damit verbundene Logos sind Eigentum der Firma Bluetooth SIG, Inc. Jegliche Benutzung dieser Marken durch die Firma New One S.A.S stehen unter Lizenz. Alle anderen Produkt- und Markennamen sind Eigentum ihrer der jeweiligen Besitzer.

Verbindungsaufbau mit einem Bluetooth-Gerät
1. Drücken Sie während des BETRIEBS wiederholt die Taste **SOURCE**, um den Bluetooth-Modus auszuwählen. Im Display erscheint einige Sekunden lang die Anzeige „ bt " und anschließend wieder die Uhrzeit. Die Bluetooth-Anzeige beginnt schnell zu blinken.
2. Aktivieren Sie die Bluetooth-Funktion auf Ihrem Bluetooth-Gerät, und wählen Sie "M-1350 BTC" in der Geräteliste. (Lesen Sie bitte die Bedienungsanleitung des jeweiligen Geräts für detaillierte Bedienungsschritte zum Verbindungsaufbau.) Wenn das Bluetooth-Gerät Sie zur Eingabe eines Schlüssels auffordert, geben Sie bitte "0000" ein. Manche Bluetooth-Geräte erfordern es zudem, dass die Verbindung bestätigt wird. Nach der erfolgreichen Kopplung ertönt eine entsprechender Hinweis.

Tipp: Wenn Sie Ihren Bluetooth-Lautsprecher mit einem anderen Bluetooth-Audio-Gerät verbinden möchten, müssen Sie das zurzeit verbundene Gerät zunächst trennen und die oben beschriebenen Schritte erneut ausführen, um eine neue Verbindung herzustellen.
Wenn der Verbindungsaufbau nicht erfolgreich war, führen Sie die folgenden Schritte aus:
Halten Sie die Taste **PAIRING** solange gedrückt, bis die Bluetooth-Anzeige anfängt schnell zu blinken, um in den Verbindungsmodus zu gelangen. Aktivieren Sie die Bluetooth-Funktion auf Ihrem Bluetooth-Gerät, und wählen Sie "M-1350 BTC" in der Geräteliste (siehe Schritt 2 weiter oben).

- Auf einigen Geräten wie z. B. Computern müssen Sie bei bestehender Verbindung das Gerät aus dem Bluetooth-Menü wählen und als Audiogerät aktivieren.
- Die Verbindung bleibt bestehen, wenn das Bluetooth-Gerät außer Reichweite bzw. ausgeschaltet ist. Eine aktive Verbindung wird dann wieder hergestellt, wenn das Bluetooth-Gerät sich wieder in Reichweite befindet.
- Wird das Gerät erneut eingeschaltet, versucht es automatisch, sich mit dem zuletzt gekoppelten Bluetooth-Gerät zu verbinden.

Verwenden eines Bluetooth-Geräts
1. Bei bestehender Verbindung (siehe voriger Abschnitt), können Sie das Bluetooth-Gerät bedienen und den Ton über das M-1350 BTC wiedergeben.
2. Betätigen Sie die Taste ⏯ , um die Wiedergabe vorübergehend anzuhalten. Betätigen Sie die Taste ein weiteres Mal, um mit der Wiedergabe fortzufahren.
3. Wählen Sie mit den Tasten ⏮ / ⏭ einen Titel aus.
4. Stellen Sie die Lautstärke mithilfe der Lautstärketasten −◀ / ◀+ ein.Sie können die Lautstärke auch direkt auf dem Gerät, mit dem die Verbindung hergestellt wurde, einstellen.

Hinweis: Während der Wiedergabe blinkt die Bluetooth-Anzeige langsam.

Benutzung einem NFC-Gerät
NFC (Nahfeldkommunikation) ist eine Technologie, die drahtlose Kommunikation über kurze Strecken zwischen NFC-fähigen Geräten, wie z. B. Mobiltelefonen, ermöglicht.
1. Drücken Sie während des BETRIEBS wiederholt die Taste **SOURCE**, um den Bluetooth-Modus auszuwählen. Im Display erscheint einige Sekunden lang die Anzeige „ bt " und anschließend wieder die Uhrzeit. Die Bluetooth-Anzeige beginnt schnell zu blinken.
2. Aktivieren Sie an Ihrem Bluetooth-Gerät NFC und Bluetooth (siehe Benutzerhandbuch Ihres jeweiligen Gerätes). Berühren Sie mit dem NFC-Gerät das **NFC**-Symbol NFC dieses Gerätes, bis an diesem Gerät eine Stimme hören. Das NFC-Gerät ist dann mit diesem Gerät über Bluetooth verbunden.
3. Auswählen und Abspielen von Audiodateien oder Musik auf Ihrem NFC-Gerät.
4. Um die Verbindung zu unterbrechen, berühren Sie das NFC-Gerät erneut mit dem **NFC**-Symbol NFC dieses Geräts.

Hinweis: Der Betriebsbereich zwischen dem Gerät und anderen NFC-Geräten liegt bei etwa 10 Metern.

NEW ONE S.A.S erklärt hiermit, dass dieser „MUSE M-1350 BTC/ M-1350 DWTC/ M-1350 BTCW" den wesentlichen Anforderungen und anderen geltenden Vorgaben der Richtlinie 2014/53/EU entspricht. Die Konformitätserklärung lässt sich unter www.muse-europe.com herunterladen.

CD-BETRIEB
1. Drücken Sie während des BETRIEBS wiederholt die Taste **SOURCE**, um den CD-Modus auszuwählen. Im Display erscheint einige Sekunden lang die Anzeige „ Cd ". Drücken Sie die Taste ⏏ , um das Laufwerk zu öffnen. Legen Sie eine Disc mit der bedruckten Seite nach oben ein. Drücken Sie ⏏ erneut, um das Laufwerk zu schließen. (Hinweis: Falls keine Disc eingelegt wurde, erscheint im Display die Anzeige „ no.d ").
2. Nach einigen Sekunden wird im Display für einige Sekunden lang die Gesamtzahl der Titel angezeigt. Die Wiedergabe startet automatisch.

RADIO HÖREN
Frequenzband einstellen
Drücken Sie während des BETRIEBS wiederholt die Taste **SOURCE**, um den FM-Modus auszuwählen. Im Display erscheint einige Sekunden lang die Anzeige „FM", gefolgt von der Anzeige der aktuellen Frequenz und der Uhrzeit.

Manuelle Recherche
1. Wählen Sie den gewünschten Radiosender mit der ◄◄ oder ►► .
2. Verwenden Sie das Drehrädchen −◄ oder ◄+ um die Lautstärke einzustellen.

Automatische Sendersuche
Halten Sie die Tasten ◄◄ / ►► etwa 2 Sekunden gedrückt, um die Suche in eine der Richtungen zu starten. Die automatische Suchfunktion erkennt Sender mit starkem Signal. Sender mit schwachem Signal können manuell eingestellt werden.

Anmerkungen: Für einen besseren UKW-Empfang, rollen Sie die Kabelantenne aus.

Gespeicherte Radiosender
Das Gerät kann jeweils bis zu 30 UKW-Radiosender speichern.

Manuell speichern:
1. Sie können Radiosender manuell oder automatisch suchen.
2. Drücken Sie die Taste Ⓜ . Im Display erscheint „P 01".
3. Wählen Sie mit der Taste **P+** am Gerät oder mit ▲ / ▼ einen Speicherplatz aus.
4. Drücken Sie die Taste Ⓜ zum Speichern.
5. Wiederholen Sie die Schritte 1-4, um weitere Sender zu speichern.

Automatisch speichern:
Drücken Sie die Taste **ATS** auf der Fernbedienung. Das Gerät speichert dann automatisch die ersten 30 UKW-Sender. Falls auf einem Speicherplatz bereits ein Sender gespeichert ist, wird der vorhandene Sender gelöscht und automatisch durch den neuen ersetzt.

Gespeicherte Radiosender einschalten
1. Wählen Sie mit der Taste **P+** am Gerät oder mit ▲ / ▼ einen gespeicherten Radiosender aus.
2. Stellen Sie mit den Tasten −◄ oder ◄+ die Lautstärke entsprechend ein.

USB-WIEDERGABE
1. Schließen Sie ein USB-Gerät an den **USB MP3**-Port dieses Geräts an.
2. Drücken Sie die **SOURCE** Taste und wählen Sie den USB Modus. Im Display erscheint einige Sekunden lang die Anzeige „USb" und die Wiedergabe startet automatisch.
3. Wählen Sie mit ◄◄ / ►► einen Titel aus.

Anmerkungen:
- Auf dem USB-Gerät dürfen nicht mehr als 999 MP3-Dateien gespeichert sein.
- Das USB-Gerät darf nicht mehr als 99 Verzeichnisse enthalten.
- Je nach Anzahl der MP3-Dateien und Ordner auf dem USB-Gerät benötigt der Lautsprecher einige Sekunden oder länger zum Lesen der Dateien.
- Stecken Sie nur ein USB-Gerät in den dazu vorgesehenen USB-Port. Sie könnten das Gerät ansonsten beschädigen.
- Der USB-Port darf nicht direkt an einen PC angeschlossen werden: Dadurch könnte das Gerät beschädigt werden.
- Auf dem Markt sind zahlreiche USB-Sticks und MP3-Player erhältlich. Die Kompatibilität mit allen Formaten kann daher nicht gewährleistet werden. Benutzen Sie bitte einen anderen USB-Stick, falls der Ihre nicht funktionieren sollte.

WIEDERGABE-MODUS(CD/MP3)
Wiederholung
Betätigen Sie die **REP** Taste mehrfach, um einen Wiederholungsmodus zu wählen. Die Anzeige für die wiederholte Wiedergabe leuchtet auf.
- Einzelwiederholung: Anzeige zeigt "rP-1".
- Verzeichnis wiederholen: Anzeige zeigt "rP-F". (Nur MP3)
- Alles wiederholen: Anzeige zeigt "rP-A".
Um die wiederholte Wiedergabe zu beenden, drücken Sie die Taste **REP** wiederholt, bis im Display die Anzeige „rP-0" erscheint und die Anzeige für die wiederholte Wiedergabe erlischt.

Zufallswiedergabe
Drücken Sie die Taste **RAND** auf der Fernbedienung. Die Anzeige für die Zufallswiedergabe leuchtet auf. Die Titel werden in willkürlicher Reihenfolge abgespielt. Drücken Sie die Taste **RAND** erneut, um diese Funktion zu deaktivieren. Die Anzeige für die Zufallswiedergabe erlischt.

Programmierte Wiedergabe
1. Drücken Sie im Stopp-Modus die Taste **PROG** auf der Fernbedienung. Im Display erscheint einige Sekunden lang die Anzeige „P-01", gefolgt von der Anzeige „01". Die Anzeige für die programmierte Wiedergabe leuchtet auf.
2. Wählen Sie mit den Tasten ◄◄ / ►► den gewünschten Titel aus und drücken Sie dann die Taste **PROG** zum Bestätigen.
3. Wiederholen Sie die oben genannten Schritte, um bis zu 32 CD-Titel oder 99 MP3-Titel zu programmieren.
4. Drücken Sie die Taste ►II , um die programmierte Wiedergabe zu starten.
5. Drücken Sie einmal die Taste ■ auf der Fernbedienung, um die programmierte Wiedergabe zu beenden. Drücken Sie ■ ein zweites Mal, um die Funktion zu beenden.

Verzeichnisauswahl (nur MP3)
- Betätigen Sie die Taste ▲ der Fernbedienung zur Auswahl des ersten Titels des nächsten Verzeichnisses Ihrer eingelegten Disc oder USB-Mediums.
- Betätigen Sie die Taste ▼ der Fernbedienung zur Auswahl des ersten Titels des vorigen Verzeichnisses Ihrer eingelegten Disc oder USB-Mediums.

Mithilfe der Zifferntasten +10, 0-9
Verwenden Sie die Zifferntasten auf der Fernbedienung zur Eingabe der Titelnummer. Die Wiedergabe beginnt automatisch mit dem gewählten Titel.
Wenn die einzugebende Titelnummer größer als 9 ist, verwenden Sie die Tasten **+10, 0-9**.
Beispiel 1: Zur Auswahl von Titel 10 betätigen Sie zunächst die Taste **1** einmal. Betätigen Sie dann die Taste **0**.
Beispiel 2: Zur Auswahl von Titel 14 betätigen Sie zunächst die Taste **4** einmal. Betätigen Sie dann die Taste **+10 (4+10=14)**
Beispiel 3: Zur Auswahl von Titel 25 betätigen Sie zunächst die Taste **5** einmal. Betätigen Sie dann zweimal die Taste **+10 (5+10+10=25)**

ANSCHLUSS EINER ZUSATZQUELLE
Anschluss an AUDIO IN RCA-Eingänge
1. Schließen Sie ein externes Gerät (z.B. DVD-Player) unter Verwendung eines RCA-Audiokabels (nicht enthalten) an die **AUDIO IN L/R** Eingänge an der Rückseite des Geräts an.
2. Drücken Sie die **SOURCE** Taste und wählen Sie den AUX 1 Modus. Im Display erscheint einige Sekunden lang die Anzeige „AU-1" und anschließend wieder die Uhrzeit.
3. Beginnen Sie mit dem Playback Ihrer Zusatzquelle.
4. Stellen Sie die Lautstärke auf den gewünschten Pegel ein.
5. Um die Wiedergabe zu beenden, trennen Sie das externe Gerät von den **AUDIO IN L/R** Eingängen.

Anschluss an 3,5 mm AUX IN Eingang
1. Schließen Sie Ihr externes Gerät (z.B. MP3-Player) an den **AUX IN** Eingang an der Oberseite des Geräts an (Kabel enthalten).
2. Drücken Sie die **SOURCE** Taste und wählen Sie den AUX 2 Modus. Im Display erscheint einige Sekunden lang die Anzeige „AU-2" und anschließend wieder die Uhrzeit.
3. Beginnen Sie mit dem Playback Ihrer Zusatzquelle.
4. Stellen Sie die Lautstärke auf den gewünschten Pegel ein.
5. Um das Playback zu beenden, nehmen Sie Ihre Zusatzquelle aus der **AUX IN** Buchse heraus.

EINSTELLEN DER WECKZEIT UND DES ALARMMODUS
Einstellen des Alarms
Betätigen Sie die **ALM**-Taste im Bereitschaftsbetrieb, um in den Alarmeinstellungs-modus zu gehen. In der Anzeige erscheint "AL oF".
1. Benutzen Sie die Tasten ◄◄ / ►► auf dem Gerät oder ▲ / ▼ auf der Fernbedienung, um in den Alarmeinstellungsmodus zu gelangen. Betätigen Sie **ALM** zur Bestätigung. "AL on" erscheint in der Anzeige und die Stundenziffern fangen an zu blinken.
2. Benutzen Sie die Tasten ◄◄ / ►► auf dem Gerät oder ▲ / ▼ auf der Fernbedienung zum Einstellen des Stundenwerts. Betätigen Sie **ALM** zur Bestätigung und die Minutenziffern fangen an zu blinken.
3. Benutzen Sie die Tasten ◄◄ / ►► auf dem Gerät oder ▲ / ▼ auf der Fernbedienung zum Einstellen des Minutenwerts und betätigen Sie **ALM** erneut zur Bestätigung. Die Alarmanzeige bleibt an.
Hinweis: Die Alarmanzeige blinkt, wenn die Weckzeit erreicht wird.

HINWEISE:
- Der Alarm geht mit dem zuvor benutzten Modus an (Bluetooth, CD, FM, USB, AUX1 oder AUX2), wenn die eingestellte Weckzeit erreicht wird. Wählen Sie den gewünschten Weckmodus, bevor das Gerät ausgeschaltet wird.
- Wenn kein Audiosignal von der gewählten Signalquelle bei Erreichen der Weckzeit kommt, geht das Gerät nach ca. 1 Minute automatisch in den Radiomodus.
- Wenn als Wecksignal der Radiomodus gewählt wird, stellen Sie bitte den gewünschten Radiosender ein, bevor Sie das Gerät ausschalten.

Stoppen des Weckalarms
- Alarmstopp
Betätigen Sie ⏻ . Der Alarm geht am nächsten Tag zur gleichen Zeit erneut an. Die Alarmanzeige bleibt an.

- Alarm deaktivieren
1. Betätigen Sie die **ALM**-Taste im Bereitschaftsbetrieb, um in den Alarmein-stellungsmodus zu gehen.
2. Benutzen Sie die Tasten ◄◄ / ►► auf dem Gerät oder ▲ / ▼ auf der Fernbedienung zur Auswahl von " AL oF " und betätigen Sie **ALM** erneut, um den Alarm vollständig abzubrechen. Die Alarmanzeige geht aus.

SCHLUMMERFUNKTION (AUTOMATISCHES AUSSCHALTEN)
Diese Funktion erlaubt das Einstellen einer Dauer vor dem automatischen Ausschalten des Geräts.
Sie können eine Dauer (in Minuten) vor dem automatischen Ausschalten des Geräts auswählen.
1. Drücken Sie mehrmals die **SLEEP** Taste der Fernbedienung, um die Schlafzeit einzustellen: 90-60-45-30-15-10 oder 5 Minuten einstellen. Die SLEEP-Anzeige leuchtet auf.
2. Um die Schlummerfunktion zu beenden, drücken Sie die Taste **SLEEP**, bis im Display die Anzeige „00" erscheint. Die SLEEP-Anzeige erlischt.

HINWEISE:
1. Diese Funktion kann nur eingestellt werden, während das Gerät in Betrieb ist.
2. Drücken Sie **SLEEP**, um die verbleibende Schlafzeit zu sehen.

DIMMER
Betätigen Sie die **DIM** -Taste auf der Fernbedienung zum Einstellen der Bildschirmhelligkeit: hoch, niedrig oder aus.

AUFLADEN PER USB
Dieses Gerät verfügt über einen USB-Port (Ausgang: 5V ⎓ 1A) zum Aufladen Ihres Mobilgeräts (z.B. Smartphone, Tablet, usw.).
Schließen Sie einfach ein USB-Ladekabel (nicht enthalten) an den USB-Port zum Aufladen an und verbinden Sie es dann mit Ihrem Mobilgerät.

WARTUNG
Reinigung
ACHTUNG: Entfernen Sie alle Geräte von den vorhandenen Stromquellen, bevor Sie das Gerät reinigen.
• Verwenden Sie ein weiches, trockenes und sauberes Tuch. Entfernen Sie regelmäßig den Staub von den Lüftungsöffnungen hinten und an den Seiten.
• Die Verwendung von Lösungsmitteln, scharfen Reinigungsmitteln oder alkoholhaltigen Reinigungsmitteln kann das Gerät beschädigen.
• Wenn ein Gegenstand oder eine Flüssigkeit in das Gerät gelangt, ziehen Sie sofort den Netzstecker und lassen Sie das Gerät von einem zugelassenen Fachmann prüfen.

HINWEISE ZU DEN DISKS
* Verwenden Sie keine CDs mit speziellen Formen (achteckige, herzförmige CDs...), die Störungen des Gerätes hervorrufen könnten.
* Legen Sie nicht mehr als eine Disk in das CD-Fach ein.
* Versuchen Sie nicht, das CD-Fach während der Wiedergabe zu öffnen.
* Berühren Sie nicht die Linse, denn dadurch könnten Störungen des Gerätes hervorgerufen werden.
* Eine CD, die Kratzer, Staub oder Fingerspuren aufweist, kann Störungen verursachen. Nach dem Abspielen, reinigen Sie die CD mit einem Tuch. Reinigen Sie die CD immer von innen nach außen. Räumen Sie CDs nicht an zu heißen oder nassen Stellen auf, damit sie nicht verformt werden. Räumen Sie Ihre CDs nach dem Abspielen in der dazugehörigen Hülle auf.

Wichtiger Hinweis
• Vor dem Transport des Geräts die eventuell vorhandene Disc herausnehmen.

TECHNISCHE EIGENSCHAFTEN
ALLGEMEIN
Netzstromversorgung: AC 100-240V ∿ 50/60Hz
Stromverbrauch: 60W

BLUETOOTH
Bluetooth-Version: V4,1
Bluetooth: 2.402-2.48GHz
RF-Ausgangsleistung (Radiofrequenz-Augangsleistung): -3.208 dBm
Betriebsreichweite: bis zu 10 Meter in offenen Räumen (Wände und Hindernisse können die Reichweite des Geräts beeinträchtigen)

RADIO
FM 87.5-108MHz

Gestaltung und Ausführung bleiben Änderungen vorbehalten.

FEHLERBEHEBUNG
Wenn das Gerät ein Problem aufweist, überprüfen Sie die folgenden Punkte, bevor Sie sich an den Kundendienst wenden:

Gerät kann nicht eingeschaltet werden
• Stellen Sie sicher, dass das Gerät am Stromnetz angeschlossen ist.

Kein Ton - Allgemein
• Die Lautstärke des externen Geräts ist auf das Minimum eingestellt. Erhöhen Sie die Lautstärke.
• Die Lautstärke des M-1350 BTC ist auf das Minimum eingestellt. Erhöhen Sie die Lautstärke.

Das Bluetooth-Gerät kann nicht verbunden werden.
• Sie haben die Bluetooth-Funktion des Geräts nicht aktiviert. Bitte lesen Sie die Bedienungsanleitung Ihres Geräts, um dessen Bluetooth-Funktion zu aktivieren.
• Das Gerät befindet sich nicht im Verbindungsmodus. Halten Sie die Taste ►II gedrückt, bis die Bluetooth-Anzeige anfängt schnell zu blinken.
• Das Gerät ist bereits mit einem anderen Bluetooth-Gerät verbunden. Trennen Sie diese Verbindung und versuchen Sie es erneut.

SICHERHEITSANWEISUNGEN
CAUTION
RISK OF ELECTRIC SHOCK
DO NOT OPEN

ACHTUNG: Um Elektroschockgefahr zu vermeiden, dürfen Sie dieses Gerät nicht demontieren. Das Gerät enthält keine Teile, die der Benutzer selbst reparieren kann. Vertrauen Sie die Instandhaltung des Geräts einem Fachmann an.

Das in einem Pfeil endende Blitzsymbol innerhalb eines Dreiecks weist den Benutzer auf die Gegenwart einer „gefährlichen Spannung" im Gerät hin.

Das Ausrufezeichen im Inneren eines Dreiecks weist den Benutzer auf wichtige Anweisungen hin, die sich in dem das Gerät begleitenden Handbuch befinden.

Der Sicherheitshinweis befindet sich an der Rückseite des Geräts.

WARNUNG: UM BRAND- UND ELEKTROSCHOCKGEFAHR VORZUBEUGEN, DÜRFEN SIE DIESES GERÄT WEDER REGEN NOCH FEUCHTIGKEIT AUSSETZEN.

ACHTUNG: Beim Umgehen der Sicherheitsvorrichtungen oder wenn diese defekt sind, kann aus dem Gerät unsichtbare Laserstrahlung austreten.
Dieser CD-Player wurde als Klasse I Laserprodukt eingestuft. Der Hinweis KLASSE 1 LASER PRODUKT befindet sich auf der Rückseite des Geräts.

CLASS 1 LASER PRODUCT
PRODUCTO LÁSER CLASE 1
PRODUIT LASER DE CLASSE 1
LASER-PRODUKT DER KLASSE 1

ACHTUNG
- Verwenden Sie dieses Gerät in klimatisch gemäßigter Umgebung.
- Das Typenschild befindet sich auf der Rückseite des Geräts.
- Achten Sie auf einen Mindestabstand von 5 cm zu Ihrem Gerät, um eine ausreichende Belüftung zu gewährleisten.
- Stellen Sie eine ausreichende Belüftung des Geräts sicher und behindern Sie die Belüftungsöffnungen nicht mit Gegenständen wie z. B. Zeitungen, Tischdecken, Vorhängen, usw.
- Stellen Sie keine Wärmequelle wie eine angezündete Kerze auf oder in der Nähe des Geräts ab.
- Setzen Sie das Gerät niemals Wasserspritzern oder Feuchtigkeit aus.
- Stellen Sie kein mit Wasser gefülltes Gefäß, wie z. B. Vasen, in der Nähe des Geräts ab.
- Werfen Sie Batterien nicht ins Feuer! Entsorgen Sie leere Batterien umweltgerecht.
- Batterien dürfen keiner übermäßigen Hitze ausgesetzt werden (wie zum Beispiel praller Sonne, Feuer oder anderen ähnlichen Hitzequellen).
- Mit dem Netzstecker kann das Gerät vom Netz getrennt werden, er muss daher leicht zugänglich sein. Um das Gerät vollständig vom Netz zu trennen, trennen Sie den Netzstecker komplett von der Netzsteckdose. Der Netzstecker darf nicht behindert werden und muss während der Verwendung leicht zugänglich sein.
- Unter der Einwirkung von elektrostatischen und/oder elektrischen Phänomen kann das Produkt Fehlfunktionen aufweisen. Ein Zurücksetzen auf die Werkseinstellungen kann sich als notwendig erweisen.

Wenn Sie dieses Gerät entsorgen möchten, denken Sie daran, es bei einer Sammelstelle für elektrische Haushaltsgeräte zu entsorgen. Erkundigen Sie sich nach Ihrer nächstgelegenen Wertstoffsammelstelle. Für detaillierte Informationen wenden Sie sich an die örtlichen Behörden oder an Ihren Händler. (Richtlinie über elektrische und elektronische Abfallgeräte).

NEW ONE S.A.S
10, Rue de la Mission, 25480 Ecole Valentin, France

CE

ES ALTAVOZ CON BLUETOOTH RADIO FM, CD Y PUERTO USB

CONTENIDO DE LA CAJA
Cuando desenvuelva su nueva torre, asegúrese de que ha sacado todos los accesorios y documentos informativos:
- Altavoz de torre
- Mando a distancia
- Cable Aux-in
- Accesorios de instalación
Ⓐ. Base de Madera
Ⓑ. Arandela x 4
Ⓒ. Tornillos de madera x 4

Si desea usar su altavoz con Bluetooth, monte antes la base de madera con los tornillos y arandelas que se le proporcionan.

DESCRIPCIÓN DEL APARATO
1. Display LED
2. Tweeters
3. Altavoces principales
4. Subwoofer
5. Indicador de Bluetooth
6. Sensor de infrarrojos del mando a distancia
7. ⏻ / **SOURCE**: Para encender/apagar la unidad; Para seleccionar el modo de función: Bluetooth, CD, FM, USB, AUX-1o AUX-2.
8. ►II : Reproducir/Pausar
9. Ⓜ ■ : Memorización / Detener la reproducción
10. ◄◄ , ►► : Salto/ Búsqueda/ Sintonización
11. **P+** : Presintonía +
12. −◄ / ◄+ : Ajuste del volumen
13. ⏏ : Para abrir / cerrar la bandeja de los discos
14. Compartimento Del Disco
15. Puerto USB para la carga
16. Entrada auxiliar (3.5mm)
17. Puerto USB para la reproducción MP3
18. NFC Logotipo NFC
19. Antena alámbrica FM
20. Tomas **AUDIO IN L/R** RCA
21. Cable de alimentación
22. Indicador de reproducción aleatoria
23. Indicador de repetición
24. Indicador de programa
25. Indicador de alarma
26. Indicador de temporizador de apagado automático
27. Soporte para la sujeción de un tableta o smartphone

SOPORTE PARA LA SUJECIÓN DE UN TABLETA O SMARTPHONE
1. Presione para levantar la tapa del soporte.
2. Coloque su tableta o smartphone en el soporte.

MANDO A DISTANCIA
R1. ⏻ : Para encender/apagar la unidad;
R2. 🔇 : Supresión del sonido
R3. **SOURCE**: Para seleccionar el modo BLUETOOTH, CD, FM, USB, AUX-1 o AUX-2.
R4. −◄ / ◄+ : Ajuste del volumen
R5. Botón **EQ**: Para seleccionar los efectos de sonido deseados: FLAT /CLASSIC / ROCK / JAZZ / POP
R6. Botón **LD**: Sonoridad activada/desactivada
R7. Botón **DIMMER**: Para ajustar el brillo del display
R8. Botón **AUDIO**: Para ajustar los graves / agudos
R9. Botones **ALARM / SLEEP**: Para programar la hora de la alarma; Para seleccionar el tiempo para el apagado automático.
R10. **CLOCK / ■ / Ⓜ** : Para ajustar la hora del reloj; Para detener la reproducción; Para presintonizar emisoras de radio
R11. ⏏ : Para abrir / cerrar la bandeja de los discos
R12. ▲ / ▼ : Presintonía +/- ; Siguiente/ carpeta anterior
R13. ◄◄ , ►► : Salto/ Búsqueda/ Sintonización
R14. ►II / **PAIRING**: Reproducir/Pausar; Función de vinculación por Bluetooth
R15. Botón **REPEAT**: Para repetir la reproducción
R16. Botón **RANDOM**: Para activar/desactivar la función de reproducción aleatoria
R17. **ATS / PROGRAM**: Búsqueda automática y preselección de emisoras de radio; Para programar secuencias de reproducción
R18. **0-9, +10** botones numéricos

COLOCACIÓN DE LAS PILAS
Introduzca 2 pilas de tipo AAA/UM4 en el mando a distancia antes de usar el aparato. Respete las indicaciones de polaridad (+/-) que figuran en el compartimento de las pilas.

Antes de tirar las pilas, consulte a su proveedor: puede entregárselas para reciclarlas.

NOTAS:
- Nunca cargue pilas que no son recargables. No caliente las pilas ni las desmonte.
- Si no va a utilizar el mando a distancia durante un periodo de tiempo prolongado, retire las pilas para evitar que se produzcan daños causados por la corrosión debida a una pérdida de líquido.
- Respete el medio ambiente cuando se deshaga de las pilas usadas.
- No tire las pilas al fuego.
- No exponga las pilas a temperaturas demasiado altas, como las producidas por la exposición directa a los rayos del sol, al fuego o a otras fuentes de calor.

ATENCIÓN:
Puede producirse una explosión si la pila no se ha introducido correctamente. Cámbiela únicamente por otra del mismo tipo o uno equivalente.

ALIMENTACIÓN
Conecte el cable de alimentación a una fuente de suministro eléctrico AC 100-240 ∿ 50/60Hz.
Conecte el cable de alimentación AC a una toma de pared AC estándar.
NOTA:
Con el objetivo de ahorrar energía, cuando la reproducción haya alcanzado el final o el volumen se encuentre a un nivel muy bajo y no se use ningún control en el dispositivo por un periodo de 2 horas, la unidad pasará al modo de espera automáticamente.

AJUSTE DE LA HORA
1. En el modo de espera, pulse **CLOCK** para entrar en el modo de ajuste de la hora. Después los dígitos de las horas parpadearán.
2. Pulse ◄◄ / ►► en la unidad o ▲ / ▼ en el mando a distancia para ajustar el valor de las horas. Pulse **CLOCK** para confirmar. Entonces, los dígitos de los minutos parpadearán.
3. Pulse ◄◄ / ►► en la unidad o ▲ / ▼ en el mando a distancia para ajustar el valor de los minutos, después pulse **CLOCK** de nuevo para confirmar.

CONTROLES DE AUDIO
SONORIDAD
Pulse el botón **LD** del mando a distancia para activar / desactivar la sonoridad.
Sonoridad activada: el display muestra "LdoN"
Sonoridad apagada: el display muestra "LdoF"

GRAVES/AGUDOS
Pulse el botón **AUDIO** del mando a distancia para seleccionar la función de Graves o Agudos. El icono correspondiente aparecerá en el display, entonces pulse −◄ o ◄+ para ajustar el nivel de graves o agudos. Deje ir el botón para confirmar el ajuste.

ECUALIZADOR
Pulse repetidamente el botón **EQ** del mando a distancia para seleccionar un modo de ecualizador: «FLAT», «CLASSIC» (clásico), «ROCK», «POP» o «JAZZ». La selección se mostrará en el display durante unos segundos.

ENCENDIDO/APAGADO DE LA UNIDAD
1. Pulse el botón ⏻ para encender el aparato.
2. Mantenga pulsado el botón ⏻ de la unidad o pulse brevemente el botón ⏻ del mando a distancia para apagar la unidad.

SELECCIÓN DE FUNCIÓN
Cuando la unidad esté encendida, pulse el botón **SOURCE** repetidamente para seleccionar la función que desee del siguiente ciclo: Bluetooth, CD, FM, USB, AUX-1 o AUX-2.

FUNCIÓN BLUETOOTH
Los logos y nombres *Bluetooth*® son marcas registradas que pertenecen a Bluetooth SIG, Inc. y cualquier uso de dichas marcas por parte de New One S.A.S tiene sus respectivas licencias. Otras marcas comerciales y registradas son propiedad de sus respectivos propietarios.

Emparejar un dispositivo Bluetooth
1. Cuando la unidad esté encendida, pulse el botón **SOURCE** repetidamente para seleccionar el modo Bluetooth. El display mostrará "bt" durante unos segundos y despues pasará a la visualización de la hora. El indicador de Bluetooth comenzará a parpadear rápidamente.
2. En el dispositivo Bluetooth, habilite Bluetooth y seleccione "M-1350 BTC" de la lista de dispositivos. (Para obtener el detalle de operaciones para conectarse, consulte el manual de usuario del dispositivo). Si el dispositivo Bluetoothle solicita una contraseña de acceso, utilice "0000". Algunos dispositivos Bluetooth le indicarán que acepte la conexión. Oirá una voz de indicación cuando el emparejamiento haya sido realizado con éxito.
Sugerencia: si desea conectar su altavoz Bluetooth a otro dispositivo de audio Bluetooth, debe desconectar el dispositivo actual primero y seguir los pasos descritos anteriormente para hacer una conexión nueva.
Si el emparejamiento falla, realice lo siguiente:
Mantenga presionado el botón **PAIRING**, hasta que el indicador de Bluetooth parpadee lentamente para ingresar al modo de emparejamiento. En el dispositivo Bluetooth, habilite Bluetooth y seleccione "M-1350 BTC" de la lista dedispositivos (ver el paso 2 más arriba).

• En algunos dispositivos como computadoras, una vez realizado el emparejamiento, debe seleccionar la unidad del menú Bluetooth y elegir " Use as Audio Device (stereo) or similar " (utilizar como dispositivo de audio (estéreo) o similar).
• El emparejamiento permanece intacto cuando la unidad y/o su dispositivo Bluetooth sale del rango de comunicación. Se restablecerá una conexión activa cuando su dispositivo Bluetooth vuelva dentro del rango.
• Cuando vuelva a encender la unidad, se intentará la reconexión automática con el dispositivo Bluetooth al que se haya emparejado más recientemente.

Utilizar un dispositivo Bluetooth
1. Con alguna unidad emparejada (ver la sección anterior), haga funcionar su dispositivo Bluetooth. El sonido se escuchará a través de los altavoces M-1350 BTC.
2. Oprima el botón ►II para pausar la reproducción. Presione nuevamente para retomar la reproducción.
3. Seleccione la pista que desee con ◄◄ / ►► .
4. Ajuste el volumen con los botones de Volumen −◄ / ◄+ . También puede ajustar el volumen en el dispositivo con el cual está emparejado.

Nota: El indicador de Bluetooth parpadeará despacio durante la reproducción.

Uso de un dispositivo con NFC
NFC (Near Field Communication) es una tecnología que permite la comunicación inalámbrica de corta distancia entre dispositivos con la función NFC, como teléfonos móviles.
1. Cuando la unidad esté encendida, pulse el botón **SOURCE** repetidamente para seleccionar el modo Bluetooth. El display mostrará "bt" durante unos segundos y despues pasará a la visualización de la hora. El indicador de Bluetooth comenzará a parpadear rápidamente.
2. Active la función NFC y Bluetooth en su dispositivo Bluetooth (consulte el manual del usuario de su dispositivo para más detalles), toque brevemente la etiqueta **NFC** NFC de la unidad con el dispositivo NFC hasta que oiga una voz de indicación. El dispositivo NFC estará conectado a esta unidad vía Bluetooth.
3. Seleccione y reproduzca archivos de audio o música en su dispositivo NFC.
4. Para interrumpir la conexión, toque otra vez el dispositivo NFC en el logotipo **NFC** NFC de esta unidad.

Nota: El alcance operativo entre la unidad principal y el dispositivo NFC es de aproximadamente 10 metros.

Por la presente, NEW ONE S.A.S declara que el « MUSE M-1350 BTC/ M-1350 DWTC/ M-1350 BTCW » cumple con los requerimientos esenciales y otras provisiones aplicables de la Directiva 2014/53/EU. La declaración de conformidad podrá consultarse en www.muse-europe.com

FUNCIONAMIENTO CD
1. Cuando la unidad esté encendida, pulse el botón **SOURCE** repetidamente para seleccionar el modo CD. El display mostrará "Cd" durante unos segundos. Pulse ⏏ para abrir la bandeja para discos. Introduzca un disco con la cara impresa mirando hacia arriba. Pulse de nuevo ⏏ para cerrar la bandeja para discos. (Nota: Ni no se hubiera introducido ningún disco, el display mostrará "No d").
2. Pasados unos segundos, el número total de pistas aparecerá en el display durante unos segundos y la reproducción comenzará automáticamente.

RADIO
Escuchar la Radio
Cuando la unidad esté encendida, pulse el botón **SOURCE** repetidamente para seleccionar el modo FM. El display mostrará "FM" durante unos segundos y pasará a la frecuencia actual y después a la hora del reloj.

Sintonización manual
1. Sintonice la emisora que desee con ◄◄ / ►► .
2. Utilice el botón −◄ o ◄+ para ajustar el volumen.

Búsqueda automática
Mantenga pulsado durante unos segundos ◄◄ o ►► . La búsqueda automática localizará emisoras con señales intensas. Una emisora con una señal débil podrá ser sintonizada manualmente pulsando repetidamente ◄◄ o ►► .

Nota: Para una mejor recepción FM, extienda la antena.

Emisoras presintonizadas
Esta unidad podrá almacenar hasta emisoras 30 FM.

Almacenamiento manual:
1. Seleccione una emisora de forma manual o con la sintonización automática.
2. Pulse el botón Ⓜ . "P 01" aparecerá en la pantalla.
3. Pulse **P+** en la unidad o ▲ / ▼ en el mando a distancia para seleccionar un canal presintonizado.
4. Pulse Ⓜ para guardarla.
5. Repita los pasos 1-4 para guardar otras emisoras.

Almacenamiento automático:
Pulse **ATS** en el mando a distancia y la unidad guardará automáticamente las primeras 30 emisoras. Cuando guarde en un canal que ya ha sido presintonizado, la emisora anterior se eliminará automáticamente y será sustituida por la nueva emisora.

Para escuchar emisoras presintonizadas
1. Pulse **P+** en la unidad o ▲ / ▼ en el mando a distancia para seleccionar su emisora presintonizada.
2. Utilice el botón −◄ o ◄+ para ajustar el volumen.

REPRODUCCIÓN DE UN DISPOSITIVO USB
1. Conecte un dispositivo USB al puerto **USB MP3** de la unidad.
2. Pulse el botón **SOURCE** repetidamente para seleccionar el modo USB. El display mostrará "USb" durante unos segundos y la reproducción comenzará automáticamente.
3. Seleccione la pista que desee con ◄◄ / ►► .

Notas:
- El número total de archivos MP3 en el dispositivo USB no deberá exceder los 999.
- El dispositivo USB no podrá contener más de 99 directorios.
- El tiempo de lectura llevará unos segundos o más, dependiendo de la cantidad de archivos MP3 y carpetas en el dispositivo USB.
- Introduzca sólo dispositivos USB en el puerto USB. En caso contrario, podría dañar el aparato.
- No conecte el puerto USB directamente a un ordenador: podría dañar el aparato.
- En el mercado pueden encontrarse numerosos modelos de dispositivos USB y de reproductores MP3. No podemos garantizarle que este aparato sea compatible con todos los formatos. En caso de que su dispositivo USB no funcione, utilice otro.

MODOS DE REPRODUCCIÓN(CD/MP3)
Reproducción repetida
Pulse el botón **REP** del mando a distancia repetidamente para seleccionar un modo de reproducción. El indicador de repetición se iluminará.
- Repetir 1, la pantalla muestra "rP-1"
- Repetir carpeta, la pantalla muestra "rP-F" (Sólo MP3)
- Repetir todo, la pantalla muestra "rP-A"
Para cancelar la repetición de la reproducción, pulse el botón **REP** repetidamente hasta que el display muestre "rP-0" y el indicador de repetición desaparezca.

Reproducción aleatoria
Pulse el botón **RAND** del mando a distancia. El indicador de reproducción aleatoria se iluminará. Reproducirá todas las pistas en orden aleatorio. Pulse de nuevo el botón **RAND** para cancelar está función. El indicador de reproducción aleatoria se apagará.

Reproducción programada
1. En el modo de detención, pulse el botón **PROG** del mando a distancia. El display mostrará "P-01" durante unos segundos y luego pasará a "01". El indicador de programación se iluminará.
2. Seleccione la pista que desee con ◄◄ / ►► , después pulse el botón **PROG** para confirmar.
3. Repita los pasos anteriores para programar hasta un total de 32 pistas para un CD y 99 para MP3.
4. Pulse ►II para comenzar la reproducción de la programación.
5. Pulse una vez el botón ■ del mando a distancia para detener la reproducción programada. Pulse ■ dos veces para cancelar esta función.

SELECCIONAR UNA CARPETA (SÓLO MP3)
• Pulse el botón ▲ del mando a distancia para seleccionar la primera pista de la siguiente carpeta de su disco o USB actual.
• Pulse el botón ▼ del mando a distancia para seleccionar la primera pista de la carpeta anterior de su disco o USB actual.

Con los botones numéricos +10, 0-9
Utilice los botones numéricos del mando a distancia para introducir el número de pista, entonces la reproducción comenzará automáticamente desde la pista seleccionada.
Si desea introducir un número de pista superior a 9, use los botones **+10, 0-9**.
Ejemplo 1: para seleccionar la pista número 10, pulse primero el botón **1**. pulse después los botones numéricos **0**.
Ejemplo 2: para seleccionar la pista número 14, pulse primero el botón **4**. pulse después los botones numéricos **+10. (4+10=14)**
Ejemplo 3: para seleccionar la pista número 25, pulse primero el botón **5**. después pulse dos veces **+10. (5+10+10=25)**

CONEXIÓN DE UN DISPOSITIVO EXTERNO
A las tomas AUDIO IN RCA
1. Conecte su fuente auxiliar (un reproductor de DVD, por ejemplo) a las tomas **AUDIO IN L/R** de la parte posterior de la unidad con un cable de audio RCA (cable no incluido).
2. Pulse la tecla **SOURCE** para seleccionar el modo AUX-1. El display mostrará "AU-1" durante unos segundos y después pasará a la visualización de la hora.
3. Empiece el playback desde la fuente AUX IN.
4. Ajuste el volumen hasta el nivel deseado.
5. Para detener la reproducción, desconecte su fuente de audio auxiliar de las tomas **AUDIO IN L/R**.

A la toma AUX IN de 3,5mm AUX IN
1. Conecte su fuente de audio auxiliar (un reproductor de MP3, por ejemplo) a la toma **AUX IN** de la parte superior de la unidad (cable incluido).
2. Pulse la tecla **SOURCE** para seleccionar el modo AUX-2. El display mostrará "AU-2" durante unos segundos y después pasará a la visualización de la hora.
3. Empiece el playback desde la fuente AUX IN.
4. Ajuste el volumen hasta el nivel deseado.
5. Para parar el playback, desconecte la fuente AUX-IN de la entrada **AUX-IN**.

SETTING ALARM AND ALARM AJUSTE Y MODO DE ALARMA
Ajuste de la alarma
En el modo de espera, pulse **ALM.** una vez para entrar en el modo de ajuste de la alarma. El display mostrará "AL oF".
1. Pulse ◄◄ / ►► en la unidad o ▲ / ▼ en el mando a distancia para entrar en el modo de ajuste de la alarma. Pulse **ALM.** para confirmar. "AL on" aparecerá en el display y los dígitos de las horas parpadearán.
2. Pulse ◄◄ / ►► en la unidad o ▲ / ▼ en el mando a distancia para seleccionar el valor de las horas. Pulse **ALM** para confirmar y los dígitos de los minutos parpadearán.
3. Pulse ◄◄ / ►► en la unidad o ▲ / ▼ en el mando a distancia para seleccionar el valor de los minutos y pulse de nuevo **ALM.** para confirmar. El indicador de alarma permanecerá encendido.
Nota: El indicador de alarma parpadeará cuando se alcance la hora de la alarma.

NOTAS:
- La alarma le despertará con el modo anterior (Bluetooth, CD, FM, USB, AUX1 o AUX2) cuando se alcance la hora de la alarma. Seleccione el modo de despertador que desee antes de apagar la unidad.
- Si no hubiera entrada de audio de la fuente de despertador que usted hubiera seleccionado, se pasará al modo FM automáticamente después de aproximadamente un minuto.
- Si la fuente de despertador fuera FM, seleccione la emisora de radio que desee antes de apagar la unidad.

Para detener la alarma
- Detención de la alarma
Pulse ⏻ . La alarma sonará de nuevo al día siguiente a la misma hora. El indicador de alarma permanecerá encendido.

- Cancelación de alarma
1. En el modo de espera, pulse **ALM.** una vez para entrar en el modo de ajuste de la alarma.
2. Pulse ◄◄ / ►► en la unidad o ▲ / ▼ en el mando a distancia para seleccionar "AL oF" y pulse de nuevo **ALM.** para cancelar la alarma de forma permanente. El indicador de alarma se apagará.

FUNCIÓN DE APAGADO AUTOMÁTICO (SLEEP)
Esta función le permite seleccionar el intervalo de tiempo que ha de transcurrir antes del apagado automático del aparato.
Puede seleccionar el intervalo de tiempo (en minutos) que ha de transcurrir antes del apagado automático del aparato.
1. Pulse el botón **SLEEP** repetidamente para seleccionar 90-60-45-30-15-10 o 5 minutos de escucha. El indicador SLEEP se iluminará.
2. Para cancelar la función de apagado automático, pulse el botón **SLEEP** repetidamente hasta que se muestre "00". El indicador SLEEP se apagará.

Notas:
1. Este ajuste no podrá efectuarse si el aparato está encendido.
2. Pulse el botón **SLEEP** para comprobar el tiempo de sleep que queda.

AJUSTE DEL NIVEL DE INTENSIDAD DE LA LUZ DE LA PANTALLA
Pulse el botón **DIM** del mando a distancia para seleccionar el brillo de la pantalla: alto, bajo o apagado.

CARGA USB
Esta unidad está equipada con un puerto de carga USB (Salida: 5V ⎓ 1A.) para la recarga de sus dispositivos móviles (Smartphone , tableta, etc.)
No tendrá más que conectar el cable USB de carga (no incluido) al puerto de carga USB y después conectarlo a su dispositivo móvil.

MANTENIMIENTO
Limpieza
ATENCIÓN: Desconecte este aparato de toda fuente de alimentación antes de limpiarlo.
- Utilice un paño suave, limpio y seco. Limpie regularmente los orificios de ventilación de la parte trasera del aparato y de los laterales.
- El uso de disolventes o productos abrasivos o a base de alcohol puede dañar el aparato.
- Si un objeto o un líquido penetra en el aparato, desenchúfelo inmediatamente y póngase en contacto con personal técnico cualificado.

Notas relativas a los disco
* No utilice discos con formas especiales (octogonales, en forma de corazón, etc.), ya que podrían ocasionar un fallo en el funcionamiento del aparato.
* No introduzca más de un disco en el compartimento.
* No intente abrir el compartimento del disco durante la reproducción.
* No toque la lente del reproductor; si lo hace, podría producirse un fallo en el funcionamiento del aparato.
* Un disco cuya superficie esté rayada, contenga polvo o huellas puede ocasionar fallos en el funcionamiento del aparato. Antes de comenzar la reproducción, limpie el disco con un paño limpio. Para ello, frótelo desde el centro hacia los bordes. No guarde los discos en lugares con temperaturas elevadas o una humedad considerable; podrían deformarse. Una vez que haya escuchado el disco, guárdelo en su estuche.

Nota importante
• Retire el disco del compartimento cuando transporte el aparato.

FICHA TÉCNICA
GENERAL
Alimentación: AC 100-240V ∿ 50/60Hz
Consumo: 60W

BLUETOOTH
Versión Bluetooth: V4,1
Bluetooth: 2.402-2.48GHz
Salida de corriente RF (radiofrecuencia): -3.208 dBm
Distancia de rendimiento: Hasta 10 m medidos en espacio abierto (la pared y las estructuras pueden afectar el rango del dispositivo)

RADIO
FM 87.5-108MHz

Las especificaciones están sujetas a cambios sin previo aviso.

GUÍA DE RESOLUCION DE PROBLEMAS
Si esta unidad presentara un problema, lea el siguiente cuadro antes de llamar al servicio técnico:

No hay energía
• Asegúrese de que la unidad esté conectada a la alimentación de CA.

No hay sonido (General)
• El volumen del dispositivo externo está fijado en mínimo; suba el volumen.
• El volumen del M-1350 BTC está fijado en mínimo; suba el volumen.

El dispositivo Bluetooth no puede emparejarse o conectarse con la unidad.
• No activó la función Bluetooth de su dispositivo. Consulte el manual de usuario de su dispositivo para activar la función Bluetooth
• La unidad no está en modo de emparejamiento. Mantenga presionado el botón ►II hasta que el indicador de Bluetooth parpadee rápidamente.
• La unidad ya está conectada con otro dispositivo Bluetooth; desconecte dicho dispositivo y luego inténtelo nuevamente.

INSTRUCCIONES DE SEGURIDAD
CAUTION
RISK OF ELECTRIC SHOCK
DO NOT OPEN

ATENCIÓN: Para reducir el riesgo de descarga eléctrica, no desmonte el aparato. En el interior de este aparato no existe ninguna pieza que pueda ser reparada por el usuario. Para cualquier operación de mantenimiento y reparación, póngase en contacto con personal técnico cualificado.

El símbolo del rayo con una flecha dentro de un triángulo equilátero advierte al usuario de la presencia de voltaje peligroso en el interior del aparato.

El signo de exclamación dentro de un triángulo equilátero advierte al usuario de la presencia de importantes instrucciones de funcionamiento y mantenimiento en el manual que acompaña al producto.

La marca de precaución se encuentra en la parte posterior del dispositivo.

ADVERTENCIA: PARA PREVENIR EL RIESGO DE INCENDIO O DE DESCARGA ELÉCTRICA, NO EXPONGA ESTE APARATO A LA LLUVIA O A LA HUMEDAD.

ATENCIÓN: Radiación láser invisible en caso de apertura o fallo de los cierres de seguridad.
Este reproductor de discos compactos ha sido clasificado como producto LÁSER DE CLASE 1. La marca de PRODUCTO LÁSER DE CLASE 1 se encuentra en la parte posterior del dispositivo.

CLASS 1 LASER PRODUCT
PRODUCTO LÁSER CLASE 1
PRODUIT LASER DE CLASSE 1
LASER-PRODUKT DER KLASSE 1

ATENCIÓN
- Utilice este aparato en lugares con climas templados.
- La placa de datos técnicos está situada en la parte posterior del dispositivo.
- Deje libre alrededor del aparato una distancia mínima de 5 cm para garantizar una correcta ventilación del mismo.
- Para asegurar una ventilación correcta del aparato, no cubra los orificios de ventilación con objetos tales como periódicos, manteles, cortinas, etc.
- No coloque ninguna fuente de calor, como por ejemplo una vela encendida, sobre el aparato o cerca de él.
- No exponga el aparato a salpicaduras o a la humedad.
- No coloque objetos que contengan líquido, como un jarrón, encima del aparato.
- No tire las pilas al fuego. Respete el medio ambiente cuando se deshaga de las pilas usadas.
- No exponga las pilas a temperaturas demasiado altas, como las producidas por la exposición directa a los rayos del sol, al fuego o a otras fuentes de calor.
- El acceso al enchufe ha de permanecer despejado. Para cortar por completo la alimentación del aparato, desenchúfelo de la toma de corriente. Se ha de poder acceder fácilmente al enchufe durante el uso del aparato; procure que el acceso al mismo esté despejado.
- Como resultado de fenómenos electroestáticos y/o eléctricos transitorios, pueden producirse fallos en el funcionamiento del producto. En estos casos, el usuario deberá reiniciar el aparato desenchufándolo y volviéndolo a enchufar.

Si desea deshacerse de este aparato, recuerde que ha de depositarlo en un lugar destinado al reciclado de electrodomésticos. Infórmese acerca del centro de reciclaje más cercano. Consulte a las autoridades locales o a su proveedor para obtener más información al respecto. (Directiva de Residuos de Aparatos Eléctricos y Electrónicos)

NEW ONE S.A.S
10, Rue de la Mission, 25480 Ecole Valentin, France

CE

IT ALTOPARLANTE BLUETOOTH CON RADIO FM, CD E PORTA USB

DISIMBALLAGGIO DELL'APPARECCHIO
Durante il disimballaggio, accertarsi che siano presenti la documentazione e tutti gli accessori qui indicati:
- Altoparlante a torre
- Telecomando
- Cavo Aux in
- Accessori per il montaggio
Ⓐ. Piedistallo in legno
Ⓑ. 4 rondelle
Ⓒ. 4 viti di montaggio

Prima di iniziare a utilizzare l'altoparlante Bluetooth, fissare il piedistallo in legno al corpo principale utilizzando le viti e le rondelle fornite in dotazione.

DESCRIZIONE DEL PRODOTTO
1. Display LED
2. Tweeter
3. Altoparlanti
4. Subwoofer
5. Indicatore del Bluetooth
6. Sensore a infrarossi per il telecomando
7. ⏻ / **SOURCE**: Attivazione e disattivazione dell'apparecchio; selezione dell'origine: Bluetooth, CD, FM, USB, AUX 1 o AUX 2
8. ►II : Riproduzione/pausa
9. Ⓜ ■ : Memorizzazione / arresto della riproduzione
10. ◄◄ , ►► : Salta/ Ricerca/ Sintonizza
11. **P+** : Regola dall'alto
12. −◄ / ◄+ : Regolazione del volume
13. ⏏ : Apertura/chiusura del vano CD
14. Sportello CD
15. Porta USB per il caricamento
16. Ingresso ausiliario (3,5 mm)
17. Porta USB per la riproduzione di file MP3
18. NFC Tag NFC
19. Antenna a filo FM
20. Jack RCA **AUDIO IN L/R** (sinistro/ destro)
21. Cavo di alimentazione elettrica
22. Spia di riproduzione casuale
23. Spia di riproduzione ripetuta
24. Spia di riproduzione programmata
25. Spia della sveglia
26. Spia di sospensione
27. Supporto per tablet o smartphone

SUPPORTO PER TABLET O SMARTPHONE
1. Premere per sollevare il supporto.
2. Collocare il tablet o lo smartphone sul supporto.

TELECOMANDO
R1. ⏻ : Accensione e spegnimento dell'apparecchio
R2. 🔇 : Attivazione e disattivazione dell'audio
R3. **SOURCE**: Selezione delle modalità BLUETOOTH,CD,FM,USB, AUX-1 o AUX-2.
R4. −◄ / ◄+ : Regolazione del volume
R5. Tasto **EQ**: Consente di selezionare l'effetto audio desiderato tra FLAT/ CLASSIC/ROCK/JAZZ/POP
R6. Tasto **LD**: Consente di attivare e disattivare la funzione Loudness
R7. Tasto **DIMMER**: Consente di regolare la luminosità del display
R8. Tasto **AUDIO**: Consente di regolare i bassi/gli alti
R9. Tasto **ALARM/SLEEP**: Consente di impostare la sveglia/impostare l'intervallo si sospensione
R10. **CLOCK / ■ / Ⓜ** : Impostare l'ora; l'arresto della riproduzione; preselezionare stazioni radio
R11. ⏏ : Apertura e chiusura del vano CD
R12. ▲ / ▼ : Consente di regolare dall'alto o dal basso/passare alla cartella precedente o successiva
R13. ◄◄ , ►► : Consente di saltare, avviare la ricerca o sintonizzare
R14. ►II / **PAIRING**: Consente di riprodurre/sospendere la riproduzione; Funzione di accoppiamento Bluetooth
R15. Tasto **REPEAT**: Consente di ripetere la riproduzione
R16. Tasto **RANDOM**: Consente di attivare e disattivare la funzione di riproduzione casuale
R17. **ATS / PROGRAM**: Consente la ricerca e la preselezione automatica delle stazioni radio; consente di programmare tracce
R18. **0-9, +10**: Tasti numerici

INSERIMENTO DELLE PILE
Prima dell'utilizzo, inserite due pile AAA/UM4 nel telecomando. Rispettate le indicazioni di polarità (+/-) riportate nel vano pile.

Prima di gettare le pile, rivolgetevi al vostro rivenditore di fiducia qualora metta a disposizione un servizio di raccolta e riciclaggio di pile usate.

NOTA BENE:
- Non caricate mai pile non ricaricabili. Non scaldate le pile e non apritele.
- In caso di un prolungato periodo di non-utilizzo del telecomando, rimuovete la pila per evitare eventuali danni dovuti a fuoriuscite di liquido corrosivo.
- Abbiate cura di rispettare l'ambiente quando gettate le pile.
- Non gettate le pile nel fuoco!
- Non esponete le pile ad un calore eccessivo, come raggi solari, fuoco o fonti di calore analoghe.

ATTENZIONE:
Se la pila non è correttamente inserita c'è il rischio di esplosione. Sostituitela unicamente con una pila identica o di tipo equivalente.

ALIMENTAZIONE
Collegare il cavo di alimentazione a una presa elettrica da AC 100-240V ∿ 50/60Hz.
Collegare il cavo AC a una vicina presa elettrica AC standard.
NOTA:
Per risparmiare energia, al termine della riproduzione oppure quando il volume è impostato al minimo e nell'arco di 2 ore non viene eseguita nessuna operazione, l'apparecchio passa in automatico alla modalità di Standby.

REGOLAZIONE DELL'ORA
1. Dalla modalità di standby, premere una volta il tasto **CLOCK** per accedere alla modalità di impostazione dell'ora: le cifre dell'ora lampeggiano sul display.
2. Premere i tasti ◄◄ / ►► sull'apparecchio o i tasti ▲ / ▼ sul telecomando per impostare i valori dell'ora. Premere **CLOCK** per confermare: le cifre dei minuti iniziano a lampeggiare.
3. Premere i tasti ◄◄ / ►► sull'apparecchio o i tasti ▲ / ▼ sul telecomando per impostare i valori dei minuti, quindi premete di nuovo il tasto **CLOCK** per confermare.

CONTROLLI AUDIO
LOUDNESS
Per attivare o disattivare la funzione LOUDNESS premere il tasto **LD** sul telecomando.
Funzione Loudness attiva: sul display è visualizzata la dicitura "LdoN"
Funzione Loudness disattiva: sul display è visualizzata la dicitura "LdoF"

BASSI/ALTI
Per selezionare la funzione Bassi o la funzione Alti premere il tasto **AUDIO** sul telecomando; sul display viene visualizzata l'icona corrispondente. Quindi premere i tasti −◄ o ◄+ per regolare. Per confermare l'impostazione rilasciare il tasto.

EQUALIZZATORE
Premere ripetutamente il tasto **EQ** sul telecomando per selezionare una modalità equalizzatore: "FLAT", "CLASSIC" (classico), "ROCK", "POP" o "JAZZ". La selezione verrà mostrata per qualche secondo sul display.

ACCENSIONE E SPEGNIMENTO L'APPARECCHIO
1. Premere il tasto ⏻ per accendere l'apparecchio.
2. Tenere premuto il tasto ⏻ sull'apparecchio o premere brevemente il tasto ⏻ sul telecomando per spegnere l'apparecchio.

SELEZIONE DELL'ORIGINE
Da apparecchio acceso, premere più volte il tasto **SOURCE** per selezionare l'origine desiderata nel seguente ordine: Bluetooth, CD, FM, USB, AUX-1 o AUX-2.

FUNZIONALITÀ BLUETOOTH
Il marchio denominativo *Bluetooth*® e i relativi loghi sono marchi registrati di Bluetooth SIG, Inc., utilizzati da New One S.A.S su licenza. Altri marchi e nomi commerciali sono di proprietà dei rispettivi titolari.

Associazione di un dispositivo Bluetooth
1. Da apparecchio acceso, premere più volte il tasto **SOURCE** per selezionare la modalità Bluetooth. Sul display viene visualizzata la dicitura "bt" per alcuni secondi, poi l'apparecchio torna alla visualizzazione dell'ora. L'indicatore del Bluetooth inizia a lampeggiare rapidamente.
2. Attivare la funzione Bluetooth sul proprio dispositivo Bluetooth e selezionare "M-1350 BTC" dall'elenco dei dispositivi rilevati (consultare il manuale di istruzioni del dispositivo per informazioni dettagliate su come connettere il dispositivo). Se il dispositivo Bluetooth richiede la digitazione di una password, inserire "0000". Alcuni dispositivi Bluetooth richiedono di accettare la connessione. Una volta completata l'associazione l'apparecchio emette un segnale acustico.
Nota: se si desidera connettere l'altoparlante Bluetooth a un altro dispositivo Bluetooth è necessario prima disconnettere il dispositivo corrente, quindi seguire i passaggi sopra indicati per stabilire una nuova connessione.
Se l'associazione non riesce:
Per accedere alla modalità di associazione tenere premuto il tasto **PAIRING** fino a quando l'indicatore Bluetooth non lampeggia rapidamente. Attivare la funzione Bluetooth sul proprio dispositivo Bluetooth e selezionare "M-1350 BTC" dall'elenco dei dispositivi rilevati (vedi punto 2).

• Su alcuni dispositivi, come ad esempio computer, una volta associato il dispositivo è necessario selezionare l'unità dal menu Bluetooth, quindi selezionare l'opzione "Utilizza come dispositivo audio (stereo)" o similare.
• L'associazione rimane attiva quando l'unità e/o il dispositivo Bluetooth escono dal raggio d'azione del Bluetooth. Una connessione attiva viene ristabilita quando il dispositivo rientra nel raggio d'azione del Bluetooth.
• Una volta riaccesa, l'unità tenta in automatico di riconnettersi all'ultimo dispositivo Bluetooth associato.

Utilizzo di un dispositivo Bluetooth
1. Una volta associata l'unità a un dispositivo (vedi sezione precedente) l'audio del dispositivo Bluetooth viene riprodotto mediante l'altoparlante.
2. Premere il tasto ►II per sospendere la riproduzione. Premerlo di nuovo per riprendere la riproduzione.
3. Utilizzare i tasti ◄◄ / ►► per selezionare la traccia desiderata.
4. Regolare il volume utilizzando i tasti volume −◄ / ◄+ . È possibile regolare il volume anche dal dispositivo a cui l'unità è associata.
Nota: durante la riproduzione l'indicatore del Bluetooth lampeggia lentamente.

Utilizzo di un dispositivo NFC
NFC (Near Field Communication) è una tecnologia che consente la comunicazione wireless a corto raggio tra dispositivi abilitati a tale tecnologia, come ad esempio telefoni cellulari.
1. Da apparecchio acceso, premere più volte il tasto **SOURCE** per selezionare la modalità Bluetooth. Sul display viene visualizzata la dicitura "bt" per alcuni secondi, poi l'apparecchio torna alla visualizzazione dell'ora. L'indicatore del Bluetooth inizia a lampeggiare rapidamente.
2. Attivare le fuzionalità NFC e Bluetooth sul proprio dispositivo (per maggiori dettagli consultare il manuale di istruzioni del dispositivo), quindi sfiorare il tag **NFC** NFC sul dispositivo NFC fino a quando l'apparecchio non emette una voce di indicazione. Il dispositivo NFC è connesso all'apparecchio mediante Bluetooth.
3. Ora è possibile selezionare e riprodurre file audio o brani musicali sul proprio dispositivo NFC.
4. Per terminare la connessione sfiorare di nuovo il tag **NFC** sul dispositivo NFC .

Nota: il raggio d'azione tra l'unità principale e un dispositivo NFC è di circa 10 metri.

Con la presente, NEW ONE S.A.S dichiara che « MUSE M-1350 BTC/ M-1350 DWTC/ M-1350 BTCW » è conforme ai requisiti essenziali e alle altre disposizioni fondamentali della direttiva 2014/53/EU. La dichiarazione di conformità è consultabile alla pagina www.muse-europe.com

ASCOLTO DI CD
1. Da apparecchio acceso, premere più volte il tasto **SOURCE** per selezionare la modalità CD. Sul display viene visualizzata la dicitura "Cd" per alcuni secondi. Premere il tasto ⏏ per aprire il vano CD. Inserire un CD con il lato opaco rivolto verso l'alto. Premere di nuovo il tasto ⏏ per chiudere il vano CD. (Nota: se nel vano CD non è inserito nessun CD, sul display viene visualizzata la dicitura "No d").
2. Dopo alcuni secondi, sul display viene visualizzato per alcuni istanti il numero totale di tracce, quindi l'apparecchio avvia la riproduzione in automatico.

RADIO
Ascolto della radio
Da apparecchio acceso, premere più volte il tasto **SOURCE** per selezionare la modalità FM. Sul display viene visualizzata la dicitura "FM" per alcuni secondi, quindi l'apparecchio passa alla frequenza corrente e sul display viene visualizzata l'ora.

Sintonizzazione manuale
1. Sintonizzarsi sulla stazione desiderata con ◄◄ / ►► .
2. Regolare il volume sul livello desiderato con i tasti −◄ e ◄+ .

Ricerca automatica
Tenere premuto per alcuni secondi il tasto ◄◄ o ►► . La funzione di ricerca automatica rileverà le stazioni con il segnale più forte. Stazioni radio con segnale più debole possono essere sintonizzate manualmente premendo più volte il tasto ◄◄ o ►► .

NOTA: Per migliorare la ricezione estendere l'antenna.

Preselezione delle stazioni
L'apparecchio può memorizzare fino a 30 stazioni FM.

Memorizzazione manuale:
1. Sintonizzare una stazione radio manualmente o con la ricerca automatica.
2. Premere il tasto Ⓜ . Sul display viene visualizzata la dicitura "P 01".
3. Premere il tasto **P+** sull'apparecchio o i tasti ▲ / ▼ sul telecomando per memorizzare un canale.
4. Premere nuovamente il tasto Ⓜ per confermare l'impostazione.
5. Ripetere i punti da 1 a 4 per memorizzare altre stazioni.

Memorizzazione automatica:
Premere il tasto **ATS** sul telecomando per consentire all'apparecchio di memorizzare in automatico le prime 30 stazioni FM. Salvando una stazione in un programma della preselezione già occupato, la stazione precedentemente salvata verrà automaticamente eliminata e sostituita dalla nuova stazione.

Ascoltare le preselezioni
1. Premere il tasto **P+** sull'unità o i tasti ▲ / ▼ sul telecomando per selezionare una stazione memorizzata.
2. Utilizzare i tasti −◄ / ◄+ per impostare il volume al livello d'ascolto desiderato.

RIPRODUZIONE MEDIANTE PORTA USB
1. Collegare un dispositivo USB alla porta USB sull'unità.
2. Premere più volte il tasto **SOURCE** per selezionare la modalità USB. Sul display viene visualizzata per alcuni istanti la dicitura "USb", quindi l'apparecchio avvia in automatico la riproduzione.
3. Utilizzare i tasti ◄◄ / ►► per selezionare la traccia desiderata.

Nota bene:
- Il numero totale di file MP3 contenuti nel dispositivo USB non deve essere superiore a 999.
- Il numero di directory contenute nel dispositivo USB non deve essere superiore a 99.
- Il tempo di lettura può variare a seconda del numero di file MP3 o di cartelle contenuti nel dispositivo USB.
- Inserire esclusivamente periferiche USB nello slot corrispondente. L'inserimento di oggetti potrebbe danneggiare l'apparecchio.
- La porta USB non deve essere direttamente collegata ad un PC, in quanto ciò potrebbe danneggiare l'apparecchio.
- Sul mercato esistono numerosi modelli di periferiche USB e di lettori MP3. Non è possibile garantire la compatibilità con tutti i formati. Qualora un modello di periferica USB non sia compatibile, provare con un'altro.

MODALITÀ DI RIPRODUZIONE(CD/MP3)
Riproduzione
Premere più volte il tasto **REP** sul telecomando per selezionare una modalità di ripetizione, La spia di riproduzione ripetuta si illumina.
- Ripeti 1: icona "rP-1".
- Ripeti cartella, icona "rP-F". (solo MP3)
- Ripeti tutto, icona "rP-A".
Per annullare la riproduzione ripetuta premere più volte il tasto **REP** fino a quando sul display non viene visualizzata la dicitura "rP-0" e la spia di riproduzione ripetuta non si spegne.

Riproduzione casuale
Premere il tasto **RAND** sul telecomando. La spia di riproduzione casuale si illumina e l'apparecchio avvia la riproduzione casuale delle tracce. Per annullare la funzione premere di nuovo il tasto **RAND**. La spia di riproduzione casuale si spegne.

Riproduzione programmata
1. Dalla modalità di arresto, premere il tasto **PROG** sul telecomando. Sul display viene visualizzata per alcuni istanti la dicitura "P-01", quindi si modifica in "01". La spia di riproduzione programmata si illumina.
2. Utilizzare i tasti ◄◄ / ►► per selezionare la traccia desiderata, quindi premere il tasto **PROG** per confermare.
3. Ripetere gli stessi passaggi per programmare fino a un massimo di 32 tracce per i CD e 99 tracce per i lettori MP3.
4. Per avviare la riproduzione programmata premere il tasto ►II .
5. Per arrestare la riproduzione programmata premere una volta il tasto ■ sul telecomando. Per annullare la funzione premere il tasto ■ due volte.

Selezionare una cartella (solo per MP3)
• Premere il tasto ▲ sul telecomando per selezionare il primo brano della cartella successiva del dispositivo USB o del disco corrente.
• Premere il tasto ▼ sul telecomando per selezionare il primo brano della cartella precedente del dispositivo USB o del disco corrente.

Con i tasti numerici +10, 0-9
Utilizzare i tasti numerici sul telecomando per immettere il numero della traccia, in questo modo inizierà automaticamente la riproduzione del brano selezionato .
Se si vuole inserire un numero di traccia più grande di 9, utilizzare I pulsanti **+10, 0-9**.
Esempio 1: per selezionare la traccia 10, in primo luogo premere il tasto **1** una volta, premere il tasto **0**.
Esempio 2: per selezionare la traccia 14, in primo luogo premere il tasto **4** una volta, premere il tasto **+10. (4+10=14)**
Esempio 3: per selezionare la traccia 25, in primo luogo premere il tasto **5** una volta, quindi premere due volte il tasto **+10 (5+10+10=25)**.

COLLEGAMENTO SORGENTE AUSILIARIA
Collegamento ai jack RCA AUDIO IN
1. Collegare la sorgente ausiliaria (ad es. lettore DVD) ai jack **AUDIO IN L/R** sul retro dell'apparecchio utilizzando un cavo audio RCA (non incluso).
2. Premere il tasto **SOURCE** per selezionare la modalità AUX 1. Sul display viene visualizzata la dicitura "AU-1" per alcuni secondi, poi l'apparecchio torna alla visualizzazione dell'ora.
3. Avviare la riproduzione dalla sorgente ausiliaria.
4. Regolare il volume al livello desiderato.
5. Per arrestare la riproduzione, scollegare la sorgente ausiliaria dai jack **AUDIO IN L/R**.

Collegamento al jack AUX IN da 3,5 mm
1. Collegare la sorgente ausiliaria (ad es. lettore mp3) al jack **AUX IN** nella parte superiore dell'apparecchio (cavo fornito).
2. Premere il tasto SOURCE per selezionare la modalità AUX 2. Sul display viene visualizzata la dicitura "AU-2" per alcuni secondi, poi l'apparecchio torna alla visualizzazione dell'ora.
3. Avviare la riproduzione dalla sorgente ausiliaria.
4. Regolare il volume al livello desiderato.
5. Per arrestare la riproduzione scollegare la sorgente ausiliaria dalla presa **AUX IN**.

IMPOSTAZIONE DELLA SVEGLIA E RELATIVE MODALITÀ
Impostazione della sveglia
Dalla modalità di standby, premere una volta il tasto **ALM** per accedere alla modalità di impostazione della sveglia. Sul display viene visualizzata la dicitura "AL oF".
1. Utilizzare i tasti ◄◄ / ►► sull'unità oppure i tasti ▲ / ▼ sul telecomado per selezionare la modalità della sveglia. Premere il tasto **ALM** per confermare. Sul display viene visualizzata la dicitura "AL on" e le cifre dell'ora iniziano a lampeggiare.
2. Utilizzare i tasti ◄◄ / ►► sull'unità oppure i tasti ▲ / ▼ sul telecomado per selezionare un valore per le ore, quindi premere il tasto **ALM.** per confermare. Le cifre dei minuti iniziano a lampeggiare.
3. Utilizzare i tasti ◄◄ / ►► sull'unità oppure i tasti ▲ / ▼ sul telecomado per selezionare un valore per i minuti, quindi premere il tasto **ALM** per confermare. L'indicatore della sveglia rimane attivo.
Nota: l'indicatore della sveglia inizia a lampeggiare una volta raggiunta l'ora impostata.

NOTE:
- Al raggiungimento dell'ora impostata la sveglia si attiva nella modalità selezionata (Bluetooth, CD, FM, USB, AUX1 o AUX2). Prima di spegnere l'unità selezionare la modalità desiderata.
- Se al raggiungimento dell'ora impostata nessun segnale audio è emesso dall'origine selezionata, dopo un minuto circa l'unità passa in automatico alla modalità FM.
- Se la modalità è impostata su FM, prima di spegnere l'unità selezionare la stazione radio desiderata.

Disattivazione della sveglia
- Arresto della sveglia
Premere il tasto ⏻ . Il guorno successivo alla stessa ora la sveglia si attiverà nuovamente. L'indicatore della sveglia rimane attivo.

- Eliminazione della sveglia
1. Dalla modalità di standby, premere il tasto **ALM** per accedere alla modalità di impostazione della sveglia.
2. Premere i tasti ◄◄ / ►► sull'unità oppure i tasti ▲ / ▼ sul telecomando per selezionare " AL oF ", quindi premere di nuovo il tasto **ALM** per eliminare la sveglia in modo definitivo. L'indicatore della sveglia si disattiva.

FUNZIONE DI SPEGNIMENTO AUTOMATICO (SLEEP)
Questa funzione permette di impostare un intervallo prima dello spegnimento automatico dell'apparecchio. È possibile selezionare una durata (in minuti) prima dello spegnimento automatico dell'apparecchio.
1. Premete ripetutamente il tasto **SLEEP** sul telecomando per selezionare 90-60-45-30-15-10 o 5 minuti. La spia di sospensione si illumina.
2. Per annullare la funzione di sospensione premere più volte il tasto **SLEEP** fino a quando la dicitura "00" non viene visualizzata. La spia di sospensione si spegne.

NOTA:
1. Tale funzione può essere impostata solo quando l'apparecchio è acceso.
2. Premere il tasto **SLEEP** per verificare il rimanente periodo di sleep.

REGOLAZIONE DELLA LUMINOSITÀ
Per modificare la luminosità del display premere il tasto **DIM.** sul telecomando e selezionare un'opzione tra alta, bassa e off.

CARICAMENTO MEDIANTE PORTA USB
L'apparecchio è dotato di una porta USB integrata (uscita: 5V ⎓ , 1A) per il caricamento di dispositivi mobili come ad es. smartphone, tablet ecc.
Basta collegare un'estremità del cavo USB di caricamento (non fornito) alla porta USB di caricamento sull'apparecchio e l'altra estremità alla porta USB sul dispositivo mobile.

MANUTENZIONE
Pulizia
ATTENZIONE: Scollegare l'apparecchio dalla fonte di alimentazione prima di pulirlo.
- Servitevi di un panno morbido e asciutto. Spolverate regolarmente le aperture di ventilazione poste sul retro o ai lati dell'apparecchio.
- Il ricorso a solventi oppure a prodotti abrasivi o a base d'alcool rischia di danneggiare l'apparecchio.
- Se un oggetto o un liquido entra nell'apparecchio, scollegate immediatamente l'apparecchio dalla corrente e affidatelo ad un tecnico autorizzato.

Osservazioni sui dischi
* Non utilizzate dischi di forma irregolare (ad esempio ottagonali o a forma di cuore). L'apparecchio potrebbe non funzionare correttamente.
* Non inserite più di un disco nello scomparto.
* Non cercate di aprire il compartimento CD mentre la riproduzione è in corso.
* Non toccate la lente per non provocare un malfunzionamento.
* Se il disco è rigato, sporco o presenta impronte digitali, è possibile che l'apparecchio non funzioni. Prima della riproduzione, pulite il disco con un panno. Pulite delicatamente dal centro verso l'esterno. Non riponete i dischi in luoghi soggetti a temperature elevate o a forte umidità. Potrebbero deformarsi. Terminato l'ascolto, riponete il disco nella sua custodia.

Nota importante
• Estraete il disco dal compartimento se l'apparecchio deve essere trasportato.

SPECIFICHE
GENERALI
Alimentatore: CA 100-240V ∿ 50/60Hz
Potenza assorbita: 60W

BLUETOOTH
Versione del Bluetooth: V4,1
Bluetooth: 2.402-2.48GHz
Potenza RF (radiofrequenza) irradiata: -3.208 dBm
Raggio d'azione: fino a 10 metri in spazi aperti (pareti e altre strutture possono influire sul raggio d'azione del dispositivo).

RADIO
FM 87.5-108MHz

Il modello e le caratteristiche tecniche possono subire variazioni senza preavviso.

GUIDA ALLA RISOLUZIONE DEI PROBLEMI
Nel caso in cui si notino problemi con l'unità, prima di richiedere assistenza verificare i seguenti punti.

Assenza di alimentazione
• Assicurarsi che l'unità sia collegata a una presa CA.

Audio assente
• Il volume del dispositivo esterno è al minimo; aumentare il volume.
• Il volume dell'altoparlante è impostato sul minimo; aumentare il volume.

Impossibile associare o connettere il dispositivo Bluetooth all'unità
• La funzione Bluetooth sul dispositivo non è stata attivata. Consultare il manuale di istruzioni del proprio dispositivo per dettagli su come attivare la funzione Bluetooth.
• L'unità non è in modalità di associazione. Tenere premuto il tasto ►II fino a quando l'indicatore del Bluetooth non lampeggia rapido.
• L'unità è già connessa a un altro dispositivo Bluetooth; disconnettere il dispositivo, quindi riprovare.

AVVERTENZE DI SICUREZZA
CAUTION
RISK OF ELECTRIC SHOCK
DO NOT OPEN

ATTENZIONE: Per ridurre il rischio di scossa elettrica, non smontate l'apparecchio. Questo apparecchio non contiene pezzi riparabili dall'utente. Per ogni riparazione rivolgetevi esclusivamente a tecnici qualificati.

Il simbolo del fulmine con una freccia all'estremità all'interno di un triangolo equilatero avverte l'utente della presenza di una "tensione pericolosa" nell'apparecchio.

Il punto esclamativo inscritto nel triangolo equilatero indica all'utente che nel manuale di istruzioni si trovano importanti avvertenze per l'uso e la manutenzione dell'apparecchio.

Il simbolo di allerta è posto sul retro del dispositivo.

AVVERTENZA: PER EVITARE IL RISCHIO DI INCENDIO O SCOSSA ELETTRICA, NON ESPONETE L'APPARECCHIO ALLA PIOGGIA O ALL'UMIDITÀ.

ATTENZIONE: Emissione di radiazioni laser invisibili quando i dispositivi di sicurezza sono aperti o difettosi.
Questo lettore CD è un prodotto a laser di classe 1. Il simbolo indicante PRODOTTO A LASER DI CLASSE 1 è posto si trova nella parte posteriore dell'apparecchio.

CLASS 1 LASER PRODUCT
PRODUCTO LÁSER CLASE 1
PRODUIT LASER DE CLASSE 1
LASER-PRODUKT DER KLASSE 1

ATTENZIONE
- Utilizzare l'apparecchio in ambienti temperati.
- La targhetta segnaletica si trova nella parte posteriore dell'apparecchio.
- Lasciare uno spazio minimo di 5 cm intorno all'apparecchio per permettere una ventilazione sufficiente.
- Garantire sempre una ventilazione corretta dell'apparecchio e non ostruire i fori di ventilazione con oggetti come giornali, tovaglie, tende, ecc.
- Non collocare nessuna fonte di calore, come una candela accesa, sopra o nei pressi dell'apparecchio.
- Non esporre l'apparecchio all'acqua o all'umidità.
- Non collocare nessun recipiente contenente liquidi, come ad esempio un vaso, nelle vicinanze dell'apparecchio.
- Non gettare le pile nel fuoco! Gettare le pile nel rispetto dell'ambiente.
- Non esporre le pile a fonti di calore eccessivo, come raggi solari, fuoco o fonti di calore analoghe.
- La presa di alimentazione permette di scollegare l'apparecchio dalla corrente elettrica e deve quindi restare facilmente accessibile. Per interrompere completamente l'alimentazione dell'apparecchio, scollegare la spina di alimentazione dalla presa di corrente. La presa di alimentazione deve restare facilmente accessibile durante l'uso, accertarsi che l'accesso alla presa sia libero.
- Per effetto di fenomeni transitori elettrostatici e/o elettrici, è possibile che il prodotto non funzioni correttamente. In tal caso è opportuno reinizializzare l'apparecchio.

Se in futuro si desidera gettare l'apparecchio, ricordare che le apparecchiature elettroniche non devono essere smaltite insieme ai rifiuti domestici. Informarsi su quale sia il centro di riciclaggio più vicino. Per ulteriori dettagli, rivolgersi alle autorità locali o al proprio rivenditore (direttiva sui rifiuti delle apparecchiature elettriche ed elettroniche).

NEW ONE S.A.S
10, Rue de la Mission, 25480 Ecole Valentin, France

CE

NL BLUETOOTH-LUIDSPREKER MET FM-RADIO, CD EN USB-POORT

UW APPARAAT UIT DE VERPAKKING HALEN
Zorg er bij het uitpakken van de torenluidspreker voor dat u alle accessoires en papieren met informatie uit de verpakking haalt:
- Torenluidspreker
- Afstandsbediening
- Aux in – kabel
- Installatie-accessoires
Ⓐ. Houten voet
Ⓑ. Sluitring x 4
Ⓒ. Montageschroef x 4

Als u de Bluetooth-luidspreker wilt gebruiken, bevestig de houten voet dan eerst aan de torenluidspreker met behulp van de meegeleverde schroeven en sluitringen.

BESCHRIJVING VAN HET TOESTEL
1. LED-display
2. Tweeters
3. Luidsprekers
4. Subwoofer
5. Bluetooth-indicator
6. Infraroodontvanger voor de afstandsbediening
7. ⏻ / **SOURCE**: Om het apparaat aan/ uit te zetten; Voor het selecteren van de modus: Bluetooth, CD, FM, USB, AUX-1 of AUX-2.
8. ►II : Spelen / pauze
9. Ⓜ ■ : Onthouden / Afspelen stoppen
10. ◄◄ , ►► : Overslaan/ Zoeken/ Afstemmen
11. **P+** : Voorkeurszender omhoog
12. −◄ / ◄+ : Volumeregeling
13. ⏏ : Disclade openen / sluiten
14. CD-Compartiment
15. USB-poort voor opladen
16. Aux in-stekkerbus (3.5mm)
17. USB-poort voor afspelen MP3's
18. NFC NFC-tag
19. Draadantenne FM
20. **AUDIO IN L/R** RCA-aansluitingen
21. Stroomkabel
22. Random-indicator
23. Herhaal-indicator
24. Programma-indicator
25. Alarm-indicator
26. Slaap-indicator
27. Houder voor tablet of smartphone

HOUDER VOOR TABLET OF SMARTPHONE
1. Druk om de bedekking van de houder op te tillen.
2. Plaats uw tablet of smartphone op de houder.

AFSTANDSBEDIENING
R1. ⏻ : Om het apparaat aan/uit te zetten
R2. 🔇 : Activeren/deactiveren van het geluid
R3. **SOURCE**: Om de BLUETOOTH-,CD-, FM-, USB-, AUX-1- of AUX-2-modus te selecteren.
R4. −◄ / ◄+ : Volumeregeling
R5. Toets **EQ**: Voor het selecteren van het gewenste geluidseffect: FLAT/CLASSIC / ROCK / JAZZ / POP
R6. Toets **LD**: Loudness aan/uit
R7. Toets **DIMMER**: Om de helderheid van het display in te stellen
R8. Toets **AUDIO**: Voor het instellen van de bass / de treble
R9. Toets **ALARM / SLEEP**: Om de alarmtijd in te stellen; Om de slaaptijd te selecteren.
R10. **CLOCK / ■ / Ⓜ** : Om de klok in te stellen; Afspelen stoppen; Om voorkeurszenders in te stellen
R11. ⏏ : Disclade openen / sluiten
R12. ▲ / ▼ : Voorkeurszender omhoog/omlaag; Volgende / vorige map
R13. ◄◄ , ►► : Overslaan/ Zoeken/ Afstemmen
R14. ►II / **PAIRING**: Spelen / pauze; Bluetooth koppelen
R15. Toets **REPEAT**: Om het afspelen te herhalen
R16. Toets **RANDOM**: Om de functie voor het afspelen in willekeurige volgorde in/ uit te schakelen
R17. **ATS / PROGRAM**: Automatisch scannen en instellen voorkeurszenders; Om de afspeelvolgorde te programmeren
R18. **0-9, +10** numerieke toetsen

PLAATSEN VAN BATTERIJEN
Plaats 2 AAA/UM4-batterijen in de afstandsbediening voor elk gebruik. Respecteer hierbij de polariteit die op het batterijcompartiment (+/-) vermeld staat

Raadpleeg uw dealer alvorens de batterijen weg te werpen omdat hij ze zou kunnen terugnemen om te recycleren.

OPMERKINGEN:
- Zorg ervoor dat u nooit niet-oplaadbare batterijen oplaadt. Verwarm de batterijen nooit en probeer ze nooit te openen.
- Als de afstandsbediening lange tijd niet gebruikt wordt, haalt u de batterijen beter uit het toestel om aantasting door uitlopen van de batterijen te vermijden.
- Respecteer het milieu als u gebruikte batterijen wegwerpt.
- Gooi de batterijen niet in het vuur.
- Stel de batterijen niet bloot aan overdreven hitte zoals zonnestralen, vuur of gelijkaardige warmtebronnen.

OPGEPAST:
Ontploffingsgevaar als de batterij niet juist ingevoegd wordt. Vervang de batterij enkel door een identieke batterij of door een batterij van hetzelfde type.

VOEDING
Sluit het netsnoer aan op een AC 100-240V ∿ 50/60Hz stroombron.
Sluit het AC-netsnoer aan op een standaard stopcontact.
OPMERKINGEN:
Om energie te besparen zal het apparaat automatisch naar de standbymodus schakelen wanneer het afspelen het eindpunt heeft bereikt of het volume is ingesteld op een zeer laag niveau en het apparaat niet wordt gebruikt voor een periode van 2 uur.

DE TIJD INSTELLEN
1. Druk in de standbymodus één keer op **CLOCK** om de modus voor het instellen van de tijd te openen. De uurcijfers knipperen op het display.
2. Druk op ◄◄ / ►► op het apparaat of ▲ / ▼ op de afstandsbediening om de uurwaarde in te stellen. Druk ter bevestiging op **CLOCK** , de minuutcijfers knipperen.
3. Druk op ◄◄ / ►► op het apparaat of ▲ / ▼ op de afstandsbediening om de minuutwaarde in te stellen en druk daarna ter bevestiging nogmaals op **CLOCK** .

MODUS EN VOLUMEREGELING
LOUDNESS
Druk op **LD** op de afstandsbediening om de loudness-functie in/uit te schakelen.
Loudness aan: het display toont "LdoN"
Loudness uit: het display toont "LdoF"

BASS/TREBLE
Druk op **AUDIO** op de afstandsbediening om de bass- of treble-functie te selecteren, het bijbehorende icoontje verschijnt op het display, druk daarna op −◄ of ◄+ om het bass- of treble-niveau in te stellen. Laat de knop los om de instelling te bevestigen.

Equalizermodi
Druk meermaals op de toets **EQ** op de afstandsbediening om een equalizermodus te selecteren: « FLAT», « CLASSIC » (KLASSIEK), « ROCK », « POP » of « JAZZ ». De selectie wordt voor een paar seconde op het display getoond.

HET APPARAAT IN-/UITSCHAKELEN
1. Druk in de standbymodus één keer op ⏻ om het apparaat in te schakelen.
2. Druk lang op ⏻ op het apparaat of druk kort op ⏻ op de afstandsbediening om het apparaat uit te schakelen.

FUNCTIE SELECTEREN
Druk wanneer het apparaat is ingeschakeld, druk herhaaldelijk op **SOURCE** om de gewenste functie te selecteren in de volgorde: Bluetooth, CD, FM, USB, AUX-1 of AUX-2.

BLUETOOTH-FUNCTIE
De *Bluetooth*® markering en de logo's zijn geregistreerde handelsmerken die eigendom zijn van Bluetooth SIG, Inc. en het gebruik van deze markeringen door New One S.A.S is onder licentie. Andere handelsmerken en handelsnemen zijn van hun respectieve eigenaars.

Een Bluetooth-apparaat koppelen
1. Druk wanneer het apparaat is ingeschakeld, druk herhaaldelijk op **SOURCE** om de Bluetooth-modus te selecteren. Het display zal voor een paar seconden "bt" weergeven en daarna de tijd tonen. De Bluetooth-indicator zal snel beginnen te knipperen.
2. Schakel Bluetooth in op het Bluetooth-apparaat en selecteer "M-1350 BTC" uit de lijst met apparaten. (Kijk in de handleiding van het apparaat waarmee u verbinding wilt maken voor gedetailleerde instructies.) Als het Bluetooth-apparaat vraagt om een wachtwoord, voer dan "0000" in. Sommige Bluetooth-apparaten zullen u vragen de verbinding te accepteren. U hoort een indicatietoon als het koppelen is gelukt.
Tip: Als u uw Bluetooth-luidspreker wilt verbinden met een andere Bluetooth-audioapparaat, dan moet u de verbinding met het huidige apparaat verbreken en de bovenstaande stappen volgen om een nieuwe verbinding op te zetten.
Als het koppelen mislukt, volg dan de volgende stap:
Houd **PAIRING** ingedrukt tot de Bluetooth-indicator snel knippert om naar de koppelmodus te schakelen. Schakel Bluetooth in op het Bluetooth-apparaat en selecteer "M-1350 BTC" uit de lijst met apparaten (zie stap 2 hierboven).

• Op bepaalde apparaten, zoals computers, moet u, zodra er is gekoppeld, het apparaat selecteren in het Bluetooth-menu en de optie "Gebruik als audioapparaat (stereo)" (of een soortgelijke optie) gebruiken.
• De verbinding blijft intact wanneer de luidspreker en/of uw Bluetooth-apparaat buiten het communicatiebereik wordt verplaatst. Er wordt opnieuw een actieve verbinding gemaakt wanneer uw Bluetooth-apparaat terugkeert binnen het bereik.
• Als het apparaat weer wordt ingeschakeld, dan zal het automatisch proberen opnieuw verbinding te maken met het Bluetooth-apparaat waarmee het laatst werd gekoppeld.

Een Bluetooth-apparaat gebruiken
1. Als u verbinding heeft gemaakt met een apparaat (zie voorgaande paragraaf), gebruik dan de bediening op uw Bluetooth-apparaat en wanneer het afspelen wordt gestart, dan zal het geluid uit de luidsprekers van de M-1350 BTC klinken.
2. Druk op ►II om het afspelen te pauzeren. Druk nogmaals om het afspelen te hervatten.
3. Selecteer de gewenste track met ◄◄ / ►► .
4. Stel het volume in met behulp van −◄ / ◄+ . U kunt het volume ook instellen op het apparaat dat is verbonden met de luidspreker.
Opmerking: De Bluetooth-indicator knippert langzaam tijdens het afspelen.

Een NFC-apparaat gebruiken
NFC (Near Field Communication) is een technologie waarmee NFC-apparaten, zoals smartphones, op korte afstand draadloos kunnen communiceren.
1. Druk wanneer het apparaat is ingeschakeld, druk herhaaldelijk op **SOURCE** om de Bluetooth-modus te selecteren. Het display zal voor een paar seconden "bt" weergeven en daarna de tijd tonen. De Bluetooth-indicator zal snel beginnen te knipperen.
2. Schakel NFC en Bluetooth in op uw Bluetooth-apparaat (zie handleiding van uw apparaat voor details), tik met het NFC-apparaat op de **NFC**-tag NFC op het apparaat tot u een indicatietoon hoort. Het NFC-apparaat is via Bluetooth verbonden met dit apparaat.
3. Selecteer en speel audiobestanden of muziek af op uw NFC-apparaat.
4. Tik om de verbinding te verbreken nogmaals met het NFC-apparaat op de **NFC**-tag NFC van dit apparaat.

Opmerking:
Het bereik tussen het hoofdapparaat en een NFC-apparaat is ongeveer 10 meter.

Hierbij verklaart NEW ONE S.A.S dat deze "MUSE M-1350 BTC/ M-1350 DWTC/ M-1350 BTCW" voldoet aan de essentiële eisen en andere relevante bepalingen uit richtlijn 2014/53/EU. De verklaring van conformiteit kan worden geraadpleegd op www.muse-europe.com

BEDIENING CD-SPELER
1. Druk wanneer het apparaat is ingeschakeld, druk herhaaldelijk op **SOURCE** om de CD-modus te selecteren. Het display zal voor een paar seconden "Cd" weergeven. Druk op ⏏ om de disclade te openen. Plaats een disc met de labelzijde omhoog gericht. Druk nogmaals op ⏏ om de disclade te sluiten. (Opmerking: als er geen disc is geplaatst, dan toont het display de melding "No d").
2. Na een paar seconden zal het totaal aantal tracks voor een paar seconden op het display verschijnen en het afspelen start automatisch.

RADIO
NAAR DE RADIO LUISTEREN
Druk wanneer het apparaat is ingeschakeld, druk herhaaldelijk op **SOURCE** om de FM-modus te selecteren. Het display zal voor een paar seconden "FM" weergeven, gevolgd door de huidige frequentie en de tijd.

Handmatig zoeken
1. Stem op een gewenste zender af met behulp van ◄◄ / ►► .
2. Stel het volume naar wens in met behulp van −◄ en ◄+ .

Automatisch zoeken
Houd ◄◄ of ►► voor een paar seconden ingedrukt. De automatische scan zoekt naar sterke zenders. Een zender met een zwak signaal kan handmatig worden gezocht door herhaaldelijk op ◄◄ of ►► te drukken.

OPMERKING: Tijdens het zoeken zal het geluid automatisch worden uitgeschakeld.

Opmerkingen: Strek de antenne volledig uit voor betere ontvangst in FM-modus.

Voorkeurnummers van radiostations
Dit toestel kan tot 30 radiostations in het geheugen opslaan.

Handmatig opslaan:
1. Zoek handmatig of automatisch naar een radiozender.
2. Druk op de Ⓜ toets. "P 01" verschijnt op het display.
3. Druk op **P+** op het apparaat of ▲ / ▼ op de afstandsbediening om een voorkeurszender te selecteren.
4. Druk op Ⓜ om de zender op te slaan.
5. Herhaal de stappen 1-4 om andere zenders op te slaan.

Automatisch opslaan:
Druk op **ATS** op de afstandsbediening en het apparaat zal automatisch de eerste 30 FM-zenders opslaan. Als u een zender opslaat op een kanaalnummer dat al in gebruik is, dan zal de eerder opgeslagen zender automatisch worden gewist en vervangen door de nieuwe zender.

Luisteren naar voorkeurszenders
1. Druk op **P+** op het apparaat of ▲ / ▼ op de afstandsbediening om uw voorkeurszender te selecteren.
2. Stel het volume naar wens in met behulp van −◄ en ◄+ .

WEERGAVE VAN EEN USB-APPARAAT
1. Sluit een USB-apparaat aan op de **USB MP3**-poort van de luidspreker.
2. Druk herhaaldelijk op **SOURCE** om de USB-modus te selecteren. Het display zal voor een paar seconden "USb" weergeven en het afspelen start automatisch.
3. Selecteer de gewenste track met ◄◄ / ►► .

Opmerkingen:
- Het totaal aantal MP3-bestanden op het USB-apparaat mag niet groter zijn dan 999.
- Het USB-apparaat mag niet meer dan 99 mappen bevatten.
- Het inlezen van de bestanden duurt een paar seconden of langer, afhankelijk van het aantal MP3-bestanden en mappen op het USB-apparaat.
- Steek niets anders dan USB-randapparatuur in de hiertoe voorziene poort. U riskeert het toestel te beschadigen.
- De USB-poort mag niet rechtstreeks aangesloten worden op een computer: dit kan het toestel beschadigen.
- Er bestaan verschillende USB-sleutels en MP3-spelers op de markt. Wij kunnen niet garanderen dat het toestel compatibel is met alle formaten. Gebruik daarom een andere USB-drager indien uw USB-drager niet werkt.

WEERGAVEMODI (CD/MP3)
Herhalen
Druk herhaaldelijk op de knop **REP** op de afstandsbediening om een herhaalmodus te selecteren, De herhaal-indicator licht op
- Herhaal 1, display toont "rP-1"
- Herhaal map, display toont "rP-F". (Alleen MP3)
- Herhaal alle, display toont "rP-A".
Druk om het herhalen te annuleren herhaaldelijk op **REP** tot het display "rP-0" toont en de herhaal-indicator niet langer wordt getoond.

Afspelen in willekeurige volgorde
Druk op **RAND** op de afstandsbediening. De random-indicator licht op. De tracks worden nu in willekeurige volgorde afgespeeld. Druk nogmaals op **RAND** om deze functie te annuleren. De random-indicator wordt niet langer getoond.

Geprogrammeerd afspelen
1. Druk, als het afspelen is gestopt, op **PROG** op de afstandsbediening. Het display toont voor een paar seconden "P-01" en daarna "01". De programma-indicator licht op.
2. Selecteer de gewenste track met ◄◄ / ►► en druk daarna ter bevestiging op **PROG**.
3. Herhaal de bovenstaande stappen om tot 32 tracks voor CD's en tot 99 tracks voor MP3's te programmeren.
4. Druk op ►II om het afspelen van het programma te starten.
5. Druk één keer op ■ op de afstandsbediening om het afspelen van het programma te stoppen. Druk twee keer op ■ om deze functie te annuleren.

EEN MAP SELECTEREN (ALLEEN MP3)
• Druk op de toets ▲ op de afstandsbediening om de eerste track van de volgende map op uw huidige disc of USB-stick te selecteren.
• Druk op de toets ▼ op de afstandsbediening om de eerste track van de vorige map op de huidige disc of USB-stick te selecteren.

Met behulp van numerieke toetsen +10, 0-9
Gebruik de numerieke toetsen op de afstandsbediening om het tracknummer in te voeren, het apparaat begint automatisch af te spelen vanaf de geselecteerde track.
Als je een nummer groter dan 9 wilt invoeren, gebruik dan de toetsen **+10, 0-9**.
Voorbeeld 1: om de 10e track te selecteren, druk eerst één keer op **1**. druk daarna op de numerieke toetsen **0**.
Voorbeeld 2: om de 14e track te selecteren, druk eerst één keer op **4**. druk daarna op de numerieke toetsen **+10. (4+10=14)**
Voorbeeld 3: om de 25e track te selecteren, druk eerst één keer op **5**. Druk daarna twee keer op **+10. (5+10+10=25)**

GEBRUIK VAN DE HULPINGANG
Naar AUDIO IN met RCA-aansluitingen
1. Sluit uw hulpapparaat (bijv. DVD-speler) met een RCA-audiokabel (kabel niet meegeleverd) aan op de **AUDIO IN L/R**-aansluitingen op de achterkant van de luidspreker.
2. Druk op de **SOURCE** toets om de modus AUX-1 te selecteren. Het display zal voor een paar seconden "AU-1" weergeven en daarna de tijd tonen.
3. Start het afspelen van uw hulpbron.
4. Stel het geluidsvolume in op het gewenste niveau.
5. Als u het afspelen wilt stoppen, koppel uw hulpapparaat dan los van de **AUDIO IN L/R**-aansluitingen.

Naar 3,5mm AUX INGANG
1. Sluit uw hulpapparaat (bijv. mp3-speler) aan op de **AUX IN** op de bovenkant van de luidspreker (kabel meegeleverd).
2. Druk op de **SOURCE** toets om de modus AUX-2 te selecteren. Het display zal voor een paar seconden "AU-2" weergeven en daarna de tijd tonen.
3. Start het afspelen van uw hulpbron.
4. Stel het geluidsvolume in op het gewenste niveau.
5. Om het afspelen te stoppen, trekt u de externe audiobron uit de **AUX IN** aansluiting.

HET ALARM EN DE ALARMMODUS INSTELLEN
Het alarm instellen
Druk in de standbymodus één keer op **ALM** om de modus voor het instellen van het alarm te openen. Het display toont "AL oF".
1. Druk op ◄◄ / ►► op het apparaat of ▲ / ▼ op de afstandsbediening om naar het instellen van het alarm te gaan. Druk ter bevestiging op **ALM**. "AL on" verschijnt op het display en de uurcijfers knipperen.
2. Druk op ◄◄ / ►► op het apparaat of ▲ / ▼ op de afstandsbediening om de uren in te stellen. Druk ter bevestiging op **ALM**, de minuten knipperen nu op het display.
3. Druk op ◄◄ / ►► op het apparaat of ▲ / ▼ op de afstandsbediening om het aantal minuten in te stellen en druk ter bevestiging nogmaals op **ALM**. De alarm-indicator blijft opgelicht.
Opmerking: De alarm-indicator knippert als de alarmtijd wordt bereikt.

OPMERKINGEN:
- Het alarm schakelt als de alarmtijd wordt bereikt in in de laatst gebruikte modus (Bluetooth, CD, FM, USB, AUX1 of AUX2). Selecteer de gewenste wekmodus voordat het apparaat wordt uitgeschakeld.
- Als de geselecteerde wekbron geen audio-invoer levert als de alarmtijd wordt bereikt, dan zal er na ongeveer één minuut automatisch naar de FM-modus worden geschakeld.
- Als de geselecteerde wekbron de FM-modus is, selecteer dan de gewenste radiozender voordat het apparaat wordt uitgeschakeld.

Het alarm stoppen
- Alarm stoppen
Druk op ⏻ . Het alarm klinkt de volgende dag weer op dezelfde tijd. De alarm-indicator blijft opgelicht.

- Alarm annuleren
1. Druk in de standbymodus op **ALM** om de modus voor het instellen van het alarm te openen.
2. Druk op ◄◄ / ►► op het apparaat of ▲ / ▼ op de afstandsbediening om "AL oF" te selecteren en druk nogmaals op **ALM** om het alarm permanent te annuleren. De alarmindicator gaat uit.

SLAAPFUNCTIE (AUTOMATISCH UITSCHAKELEN)
Met deze functie kunt u een tijdsduur instellen voor het automatisch uitschakelen van het apparaat. U kunt een tijdsduur (in minuten) kiezen voor het automatisch uitschakelen van het apparaat.
1. Druk herhaaldelijk op **SLEEP**-knop op de afstandsbediening om de slaaptijd in te stellen: 90-60-45-30-15-10 of 5 minuten. De slaap-indicator licht op.
2. Druk om de slaapfunctie te annuleren herhaaldelijk op **SLEEP** tot "00" wordt weergegeven. De slaap-indicator wordt niet langer getoond.

OPERKING:
1. Deze functie kan alleen worden ingesteld als het apparaat is aangezet.
2. Druk op de **SLEEP**-knop om de overblijvende slaaptijd te controleren.

SCHERMDIMMER
Druk op **DIM.** op de afstandsbediening om de helderheid van het scherm te selecteren: hoog, laag of uit.

OPLADEN MET USB
Dit apparaat is uitgerust met een ingebouwde USB-oplaadpoort (Uitvoer: 5V ⎓ 1A) voor het opladen van uw mobiele apparaten (bijv. smartphones , tablets, etc.)
U kunt simpelweg de USB-kabel die wordt gebruikt voor het opladen van het mobiele apparaat (niet meegeleverd) in de poort steken en de kabel aansluiten op uw mobiele apparaat.

ONDERHOUD
OPGEPAST: Koppel het toestel los van elke voedingsbron vooraleer het schoon te maken.
- Gebruik een propere, zachte, droge doek. Stof de verluchtingsopeningen aan de achterzijde of zijkanten van het toestel regelmatig af.
- Het gebruik van solventen of bijtende middelen op basis van alcohol kan het toestel beschadigen.
- Als een object of een vloeistof in het toestel loopt, koppel het dan meteen los en laat het nakijken door een gekwalificeerd technieker.

Opmerkingen ivm disks
* Gebruik geen disks met een speciale vorm (achthoek, hartvorm, enz.) die het toestel slecht zou doen werken.
* Plaats maar 1 disk in het compartiment.
* Open het compartiment niet tijdens de weergave.
* Raak de lens niet aan om disfunctie van het toestel te vermijden.
* Een disk met krassen, stof of vingerafdrukken kan slecht werken. Gebruik een zachte, droge doek om de disk schoon te maken, vooraleer de disk weer te geven. Doe dit van het midden uit naar de zijkanten toe. Plaats de disks nooit bloot aan vochtigheid of extreme temperaturen om ze niet te vervormen. Plaats uw disks na de weergave opnieuw in hun doosjes.

Belangrijke opmerking
• Haal de disk uit het compartiment als het toestel vervoerd moet worden.

TECHNISCHE KENMERKEN
ALGEMEEN
Netstroom: AC 100-240 ∿ 50/60Hz
Verbruik: 60W

BLUETOOTH
Bluetooth-versie: V4.1
Bluetooth: 2.402-2.48GHz
RF-vermogen (radiofrequentievermogen): -3.208 dBm
Werkafstand: Tot 10 meter gemeten in een open ruimte (muren en bouwwerken kunnen invloed hebben op het bereik van de luidspreker)

RADIO
FM 87.5-108MHz

Ontwerp en specificaties zijn onderhevig aan verandering zonder kennisgeving.

PROBLEMEN OPLOSSEN
Mocht het apparaat een probleem vertonen, probeer dan de volgende stappen uit te voeren voordat u contact opneemt met de klantenservice:

Geen stroom
• Zorg ervoor dat de luidspreker is aangesloten op het lichtnet.

Geen geluid – Algemeen
• Het volume van het extern apparaat is ingesteld op het minimale niveau; verhoog het volume.
• Het volume van de M-1350 BTC is ingesteld op het minimale niveau; verhoog het volume.

Het Bluetooth-apparaat kan niet koppelen of kan geen verbinding maken met de luidspreker.
• U heeft de Bluetooth-functie van uw apparaat niet ingeschakeld. Raadpleeg de handleiding van uw apparaat om de Bluetooth-functie te activeren.
• Het apparaat staat niet in de koppelmodus. Houd ►II ingedrukt tot de Bluetooth-indicator snel knippert.
• Het apparaat is al verbonden met een ander Bluetooth-apparaat; verbreek de verbinding met dat apparaat en probeer het nogmaals.

VEILIGHEIDSINSTRUCTIES
CAUTION
RISK OF ELECTRIC SHOCK
DO NOT OPEN

OPGEPAST: Om het risico op elektrische schokken te vermijden, mag u het toestel niet demonteren. Het toestel bevat geen enkel onderdeel dat door de gebruiker zelf kan gerepareerd worden. Contacteer altijd een gekwalificeerde technieker indien een reparatie nodig is.

Het symbool van een zwarte driehoek met daarin een witte bliksemschicht eindigend in een driehoek, waarschuwt de gebruiker dat er een gevaarlijke spanning aanwezig is in het toestel.

Het bovenstaande symbool (zwarte driehoek met daarin een wit uitroeping-steken) waarschuwt de gebruiker dat er belangrijke gebruiksaanwijzingen in verband met het gebruik en het onderhoud ter beschikking zijn in de bijgeleverde handleiding.

De waarschuwingsmarketing zit op de achterkant van het apparaat.

WAARSCHUWING Stel het toestel niet bloot aan vocht of regen om het risico op brand of elektrische schokken te vermijden.

OPGEPAST: ONZICHTBARE LASERSTRALEN WANNEER HET VEILIGHEIDSME-CHANISME OPEN OF STUK IS. Deze cd-speler is geclassificeerd als een KLASSE 1 LASERPRODUCT. De KLASSE 1 LASERPRODUCT-markering bevindt zich aan de achterkant van het toestel.

CLASS 1 LASER PRODUCT
PRODUCTO LÁSER CLASE 1
PRODUIT LASER DE CLASSE 1
LASER-PRODUKT DER KLASSE 1

OPGELET
- Gebruik dit toestel bij een gematigd klimaat.
- Het kenmerkenplaatje bevindt zich aan de achterkant van het toestel.
- Zorg voor een afstand van minimum 5 cm rondom uw toestel voor voldoende ventilatie.
- Zorg voor een juiste ventilatie van het toestel en bedek de ventilatie-openingen niet met voorwerpen zoals dagbladen, tafellakens, gordijnen, enz.
- Plaats geen warmtebron, zoals een brandende kaars, op of in de buurt van het toestel.
- Stel het toestel niet bloot aan waterspatten of vochtigheid.
- Plaats geen voorwerpen met vloeistof, zoals een vaas, op of in de buurt van het toestel.
- Gooi de batterijen niet in het vuur. Respecteer het milieu als u gebruikte batterijen wegwerpt.
- Stel de batterijen niet bloot aan overdreven hitte zoals zonnestralen, vuur of gelijkaardige warmtebronnen.
- Met de netspanningsstekker kan het toestel uitgetrokken worden, deze moet dus gemakkelijk toegankelijk blijven. Om de voeding van het toestel volledig te onderbreken dient u de voedingsstekker helemaal uit het stopcontact te trekken. De netspanningsstekker mag niet verhinderd worden en moet gemakkelijk toegankelijk zijn tijdens gebruik.
- Onder invloed van tijdelijke elektrostatische en/of elektrische verschijnselen kan het product storingen ondervinden en kan een heropstart nodig blijken.

Indien u dit toestel in de toekomst wilt weggooien, denk er dan aan om het te recyclen via een inzamelpunt voor elektrische huishoudapparaten. Informeer naar het dichtstbijzijnde recyclagecentrum. Voor meer informatie wendt u zich tot de lokale overheden of uw verdeler (richtlijn met betrekking tot Afval afkomstig van elektrische en elektronische apparaten).

NEW ONE S.A.S
10, Rue de la Mission, 25480 Ecole Valentin, France

CE

M-1350BTC/IB/V2(A)

ST-3640A IB MUSE 001 REV2 (M-1350 BTC).indd 2
2018/11/23 17:38:43